３６８４　０１０Ａ　エンジンコントロール　Ｅｎｇｉｎｅ　Ｃｏｎｔｒｏｌ（ＧＢ２９０）

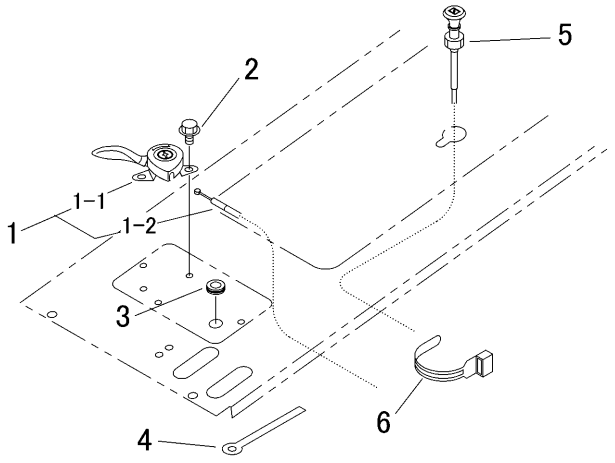

見出 NO.	部品番号 PART NO.	部品名称	PART NAME	個数 Q'ty	型　寸 DESCRIPTION	互換性 R/P	適用号機 FROM ～ UP TO SERIAL NO.	備　考 REMARKS
1	5218 0101 000	ｽﾛｯﾄﾙﾚﾊﾞｰASSY	LEVER ASSY	1				
1-1	3531 0101 000	ｽﾛｯﾄﾙﾚﾊﾞｰ	LEVER	1				
1-2	3606 0211 000	ｽﾛｯﾄﾙﾜｲﾔｰ	WIRE	1				
2	F204 0106 016	ｾﾑｽA	BOLT	2	M6×16			
3	0040 1151 500	ｸﾞﾛﾒｯﾄ	GROMMET	1				
4	0050 2108 083	ｸﾗﾝﾌﾟ	CLAMP	1	L80			
5	3567 0111 000	ﾁｮｰｸﾜｲﾔｰ	WIRE	1				
6	5210 0099 100	SKﾊﾞｲﾝﾀﾞｰ	BAND	2				