３６８５　０００Ｂ　エンジン（ ﾏﾚｰｼｱ向 ）　Ｅｎｇｉｎｅ（ BE813ASNUS ）

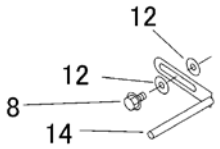

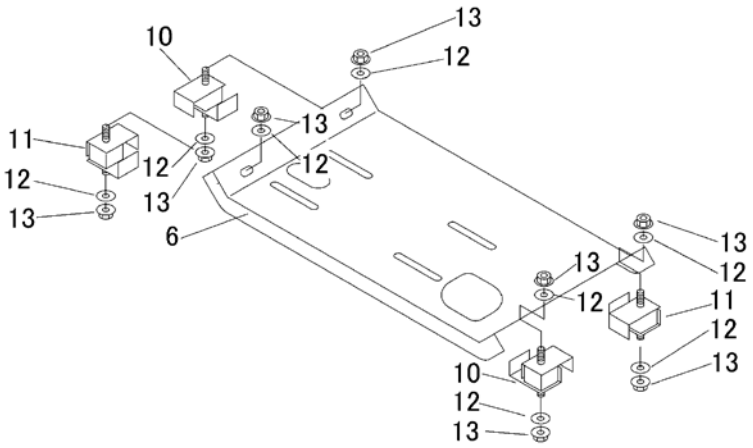

見出 NO.	部品番号 PART NO.	部品名称	PART NAME	個数 Q'ty	型　寸 DESCRIPTION	互換性 R/P	適用号機 FROM ～ UP TO SERIAL NO.	備　考 REMARKS
6	3684 0011 000	ﾍﾞｰｽ	BASE	1				
8	K710 0108 016	Fﾎﾞﾙﾄ	BOLT	2	M8*16(7T)			
10	3705 0019 000	ﾎﾞｳｼﾝｺﾞﾑ	RUBBER	2				
11	3641 0037 000	ﾎﾞｳｼﾝｺﾞﾑ	RUBBER	2				
12	0350 0140 822	PW	WASHER	10	8*22*1.6			
13	F301 0108 000	Fﾅｯﾄ	NUT	8	M8			
14	3510 0006 000	ﾍﾞﾙﾄｽﾄｯﾊﾟｰ	STOPPER	2				