３６８８　４９０Ａ　シュドウダンプ　Ｂｅｄ　Ｌｏｃｋｉｎｇ　Ｄｅｖｉｃｅ（手動ダンプ）

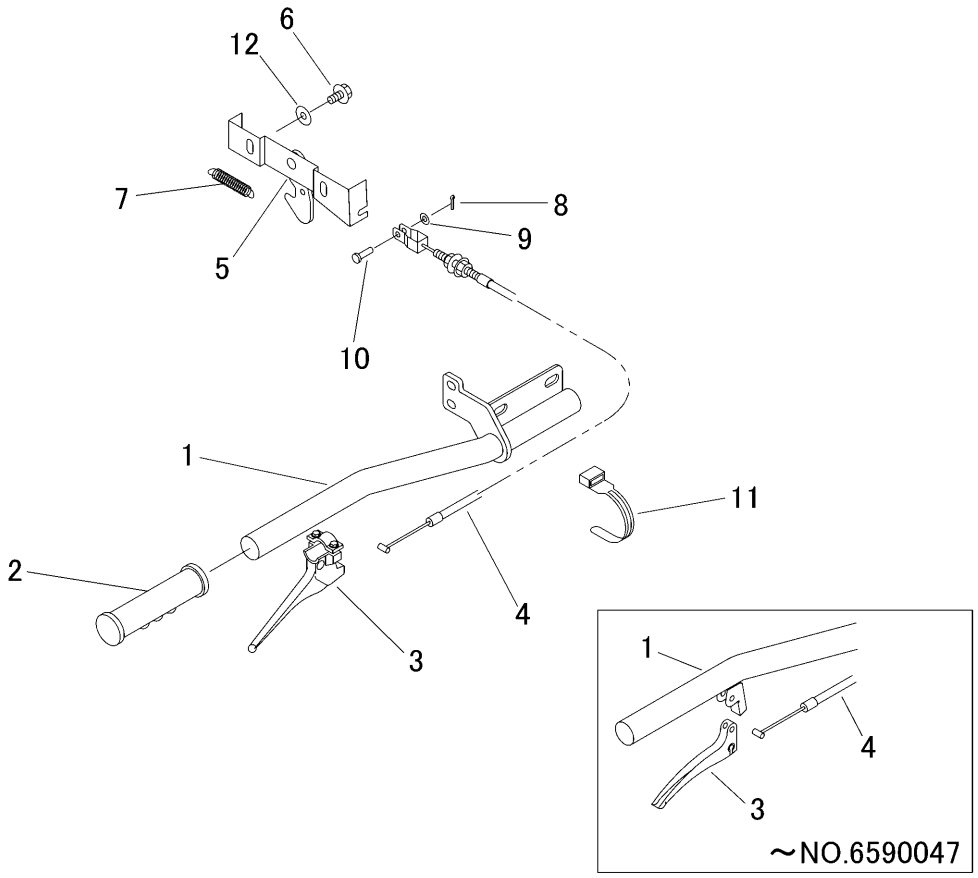

見出 NO.	部品番号 PART NO.	部品名称	PART NAME	個数 Q'ty	型　寸 DESCRIPTION	互換性 R/P	適用号機 FROM ～ UP TO SERIAL NO.	備　考 REMARKS
1	3688 4901 000	ﾚﾊﾞｰ	LEVER	1			～NO.6590046	
1	3688 4901 001	ﾚﾊﾞｰ	LEVER	1		D	NO.6590047～	
2	3205 1051 000	ﾆｷﾞﾘ	GRIP	1				
3	3514 6006 000	ﾚﾊﾞｰ	LEVER	1			～NO.6590046	手動ダンプ用
3	3564 4711 000	ﾚﾊﾞｰ	LEVER	1		D	NO.6590047～	手動ダンプ用
4	3514 6002 000	ﾜｲﾔｰ	WIRE	1			～NO.6590046	
4	3688 4915 000	ﾜｲﾔｰ	WIRE	1		D	NO.6590047～	
5	3688 4911 000	ﾛｯｸｶﾅｸﾞｺﾝﾌﾟ	BRACKET	1				
6	K110 0108 016	Fﾎﾞﾙﾄ	BOLT	4	M8×16(4T)			
7	3617 3227 000	ｽﾌﾟﾘﾝｸﾞ	SPRING	1				
8	0520 0120 012	ﾜﾘﾋﾟﾝ	PIN SPLIT	1	2.0×12			
9	0350 0130 613	PW	WASHER	1	6×13×1.0			
10	0562 0106 017	ﾋﾗｱﾀﾏﾋﾟﾝ	PIN	1	φ6×17			
11	3513 3131 000	ﾌﾟﾗｽﾁｯｸﾊﾞﾝﾄﾞ	BAND	2	黒色			
12	0350 0140 822	PW	WASHER	2	8×22×1.6			

注）NO.1,NO3,NO.4 は、セット交換にて新旧部品の互換性があります。