３６７０　２２０Ｂ　テンリン　ROLLAR

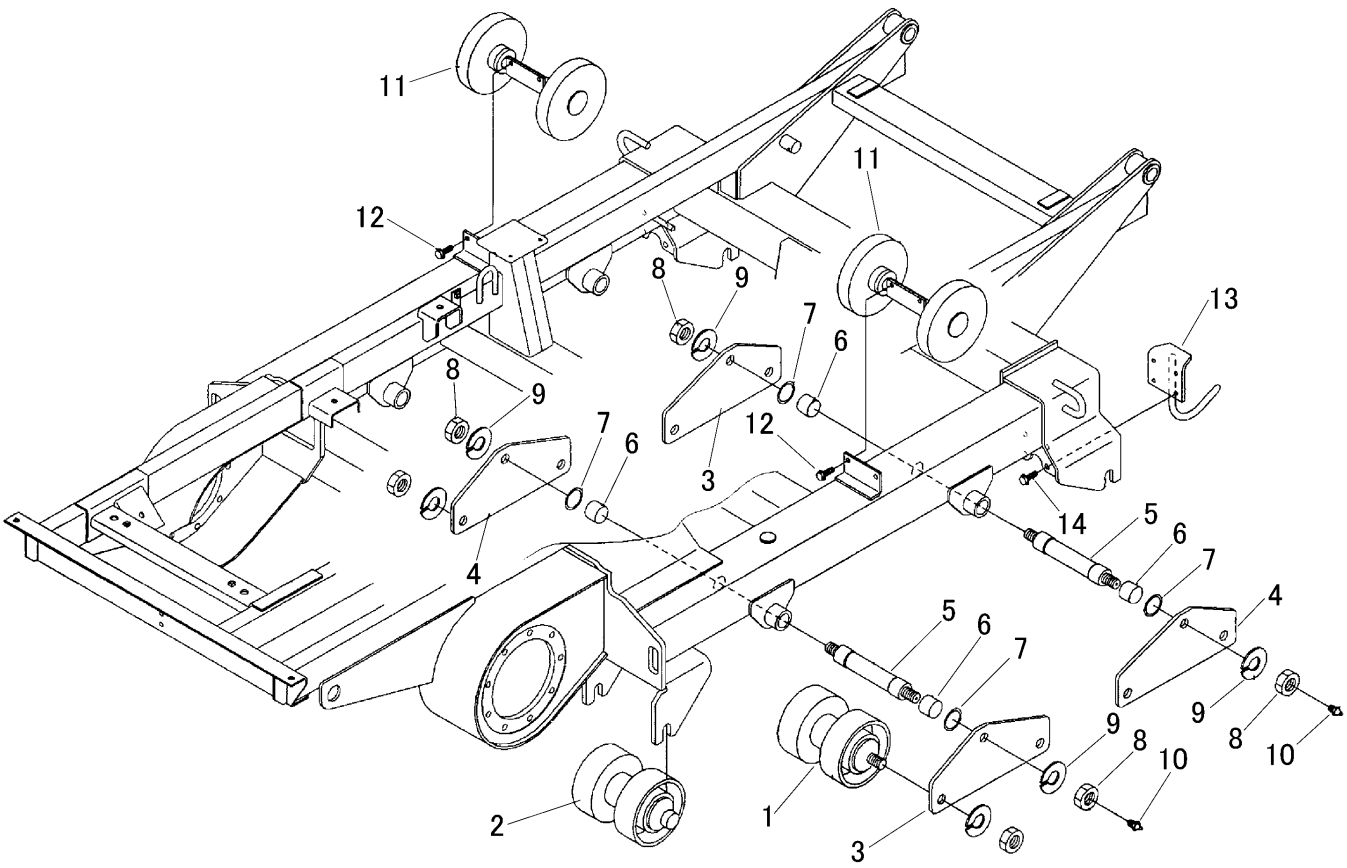

見出 NO.	部品番号 PART NO.	部品名称	PART NAME	個数 Q'ty	型　寸 DESCRIPTION	互換性 R/P	適用号機 FROM ～ UP TO SERIAL NO.	備　考 REMARKS
1	3670 2201 000	ﾛｰﾗA Assy	ROLLER	8				
2	3670 2211 000	ﾛｰﾗB Assy	ROLLER	4				
3	3663 2221 000	ﾄﾘﾂｹｲﾀA	PLATE	4				
4	3663 2225 000	ﾄﾘﾂｹｲﾀB	PLATE	4				
5	5229 2228 000	ﾋﾟﾝ	PIN	4				
6	0796 0323 625	DUﾌﾞｯｼｭ	BUSHING	8				
7	5229 2231 000	ﾀﾞｽﾄｼｰﾙ	SEAL	8				
8	A304 0124 001	ﾅｯﾄ	NUT	8				
9	A360 0102 402	SW	SW	8				
10	A650 0100 600	ｸﾞﾘｰｽﾆｯﾌﾟﾙ	NIPPLE GREASE	4	A-M6			
11	3640 2218 000	ｼｼﾞﾃﾝﾘﾝAssy	UPPER ROLLER	2				
12	K712 0110 020	Fﾎﾞﾙﾄ	BOLT	4				
13	3640 2227 000	ﾀﾞﾂﾘﾝﾎﾞｳｼ	GUIDE	2				
14	K712 0112 035	Fﾎﾞﾙﾄ	BOLT	8				

３６４０　２２１８　０００　シジテンリンＡＳＳＹ　UPPER　ROLLAR　ASSY

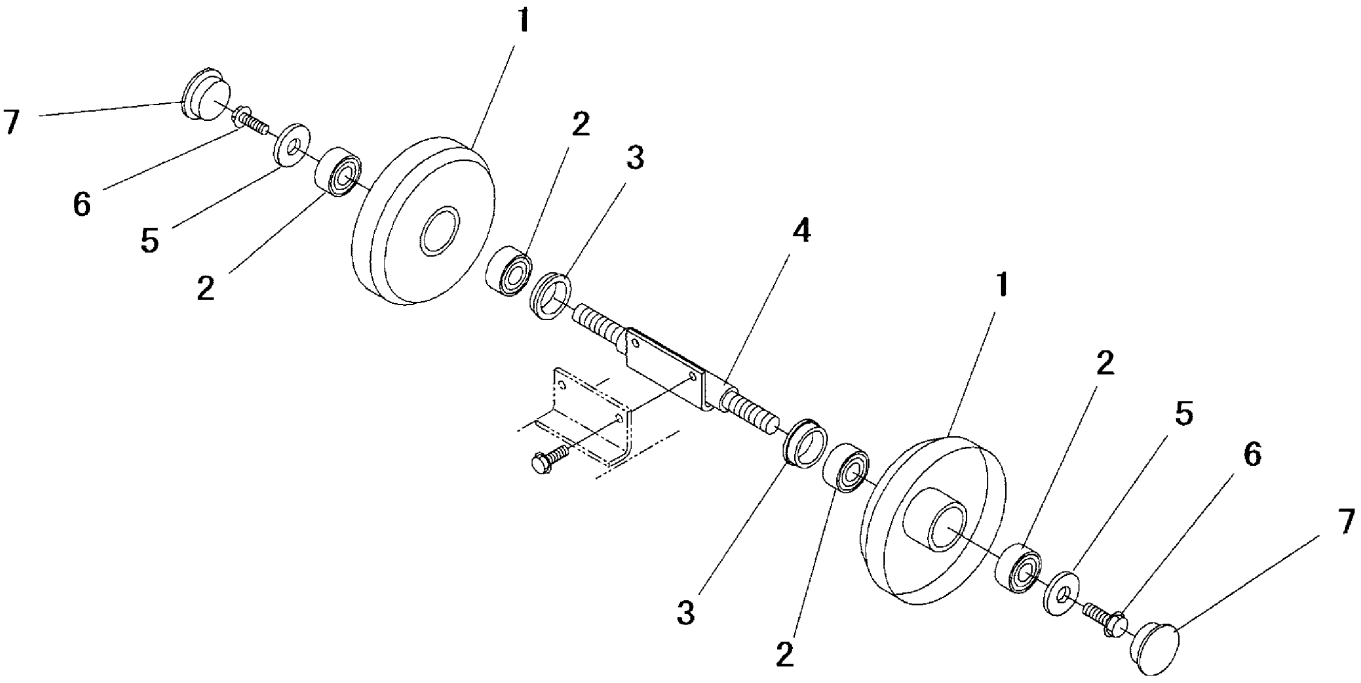

見出 NO.	部品番号 PART NO.	部品名称	PART NAME	個数 Q'ty	型　寸 DESCRIPTION	互換性 R/P	適用号機 FROM ～ UP TO SERIAL NO.	備　考 REMARKS
1	3640 2219 000	ｼｼﾞﾃﾝﾘﾝ	UPPER ROLLER	2				
2	0751 0062 040	ﾍﾞｱﾘﾝｸﾞ	BEARING	4				
3	3513 2106 000	ｵｲﾙｼｰﾙ	SEAL	2				
4	3640 2221 001	ｼｼﾞﾃﾝﾘﾝｼﾞｸ	SHAFT	1				
5	0350 0151 026	PW	WASHER	2				
6	K712 0110 020	Fﾎﾞﾙﾄ	BOLT	2				
7	3513 2107 000	ﾒｸﾗﾌﾞﾀ	CAP	2				

３６７０　２２０１　０００　ローラーＡ　ＡＳＳＹ　ROLLAR A ASSY

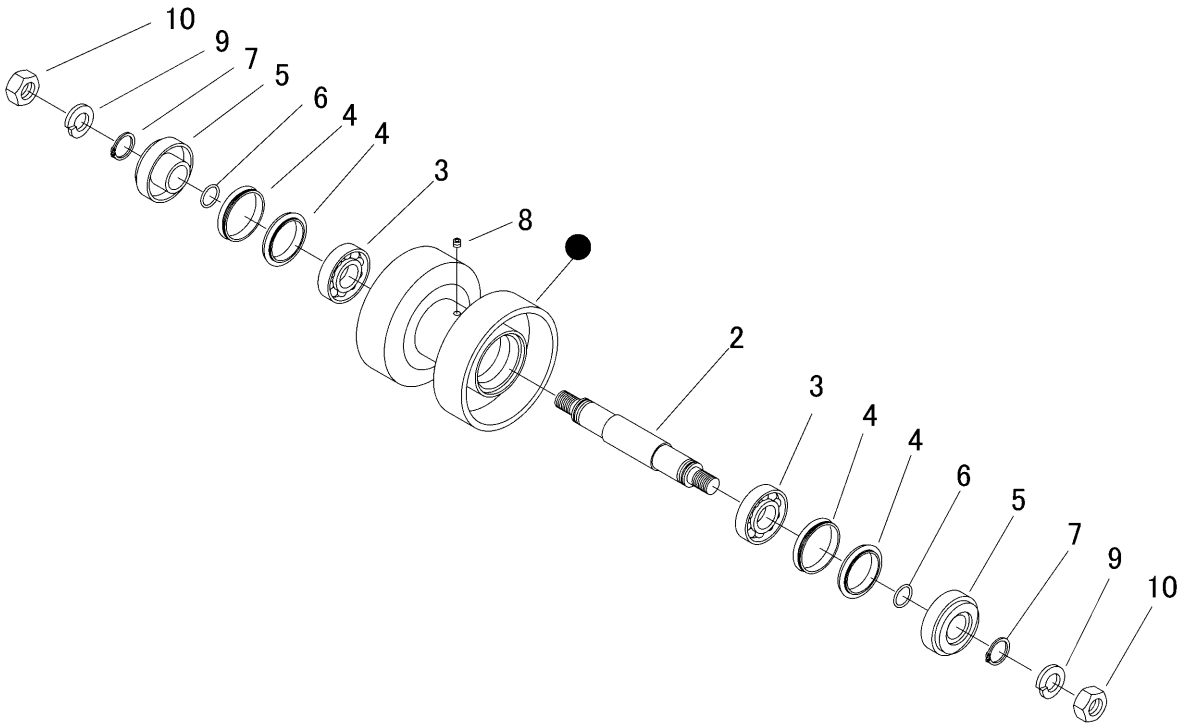

見出 NO.	部品番号 PART NO.	部品名称	PART NAME	個数 Q'ty	型　寸 DESCRIPTION	互換性 R/P	適用号機 FROM ～ UP TO SERIAL NO.	備　考 REMARKS
2	3661 2203 000	ｼｬﾌﾄA	SHAFT	1				
3	0750 0062 070	ﾍﾞｱﾘﾝｸﾞ	BEARING	2				
4	3661 2204 000	ﾌﾛｰﾃｨﾝｸﾞｼｰﾙ	SEAL	4				
5	3661 2205 000	ｻﾎﾟｰﾄ	SUPPORT	2				
6	0830 0200 300	Oﾘﾝｸﾞ	O-RING	2				
7	0740 0003 500	Cﾘﾝｸﾞ	RING	2				
8	A601 0601 000	ﾌﾟﾗｸﾞ	PLUG	1				
9	A360 0102 402	SW	SW	2				
10	A304 0124 001	ﾅｯﾄ	NUT	2				

３６７０　２２１１　０００　ローラーB　ＡＳＳＹ　ROLLAR B ASSY

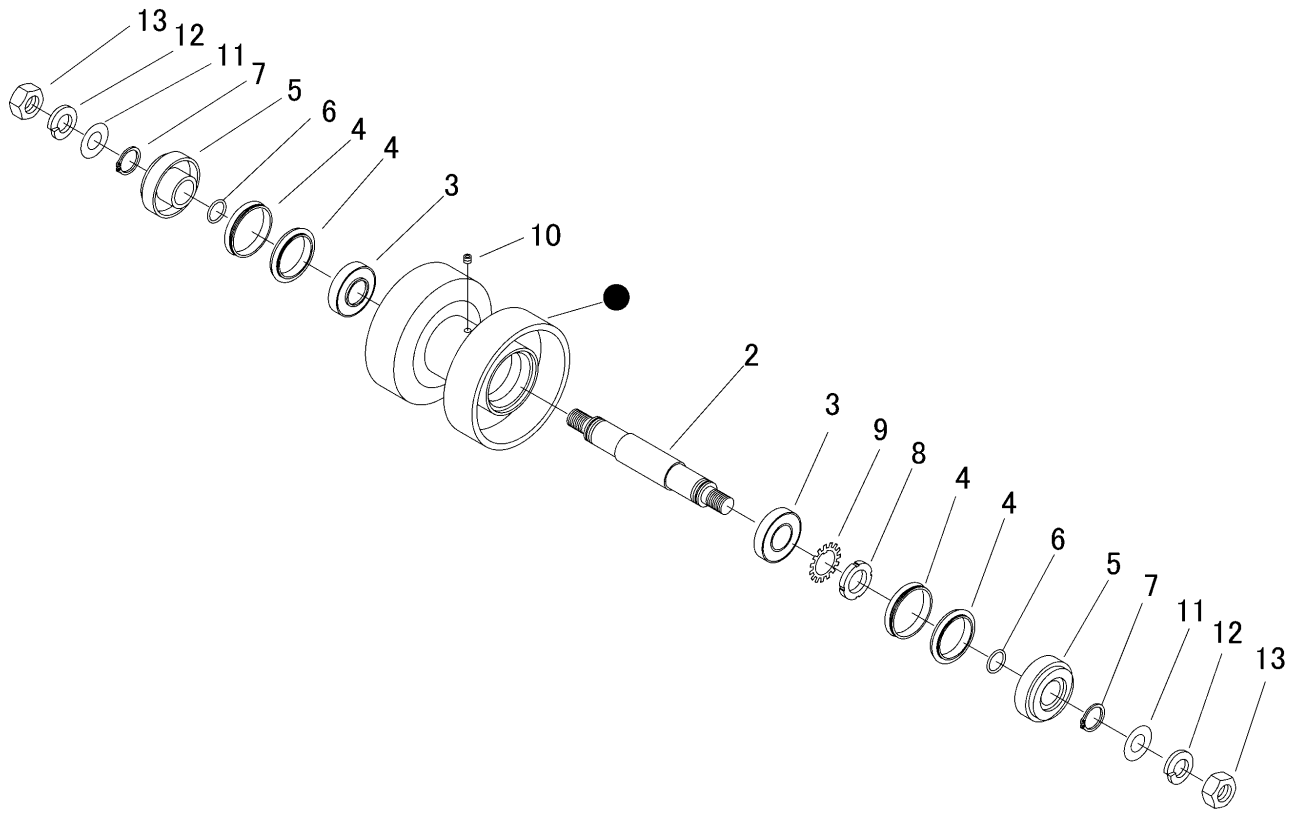

見出 NO.	部品番号 PART NO.	部品名称	PART NAME	個数 Q'ty	型　寸 DESCRIPTION	互換性 R/P	適用号機 FROM ～ UP TO SERIAL NO.	備　考 REMARKS
2	3661 2213 000	ｼｬﾌﾄB	SHAFT	1				
3	0770 0030 207	ﾃｰﾊﾟﾛｰﾗﾍﾞｱﾘﾝｸﾞ	BEARING	2				
4	3661 2204 000	ﾌﾛｰﾃｨﾝｸﾞｼｰﾙ	SEAL	4				
5	3661 2214 000	ｻﾎﾟｰﾄ	SUPPORT	2				
6	0830 0200 250	Oﾘﾝｸﾞ	O-RING	2				
7	0740 0003 000	Cﾘﾝｸﾞ	C-RING	2				
8	A327 0003 500	ｼﾞｸｳｹﾖｳ ﾅｯﾄ	NUT	1				
9	0328 0003 500	ｼﾞｸｳｹﾜｯｼｬ	WASHER	1				
10	A601 0601 000	ﾌﾟﾗｸﾞ	PLUG	1				
11	0350 0172 550	PW	PW	2				
12	A360 0102 402	SW	SW	2				
13	A304 0124 001	ﾅｯﾄ	NUT	2				