３６Ａ３　１５０Ｂ　ガード　GUARD

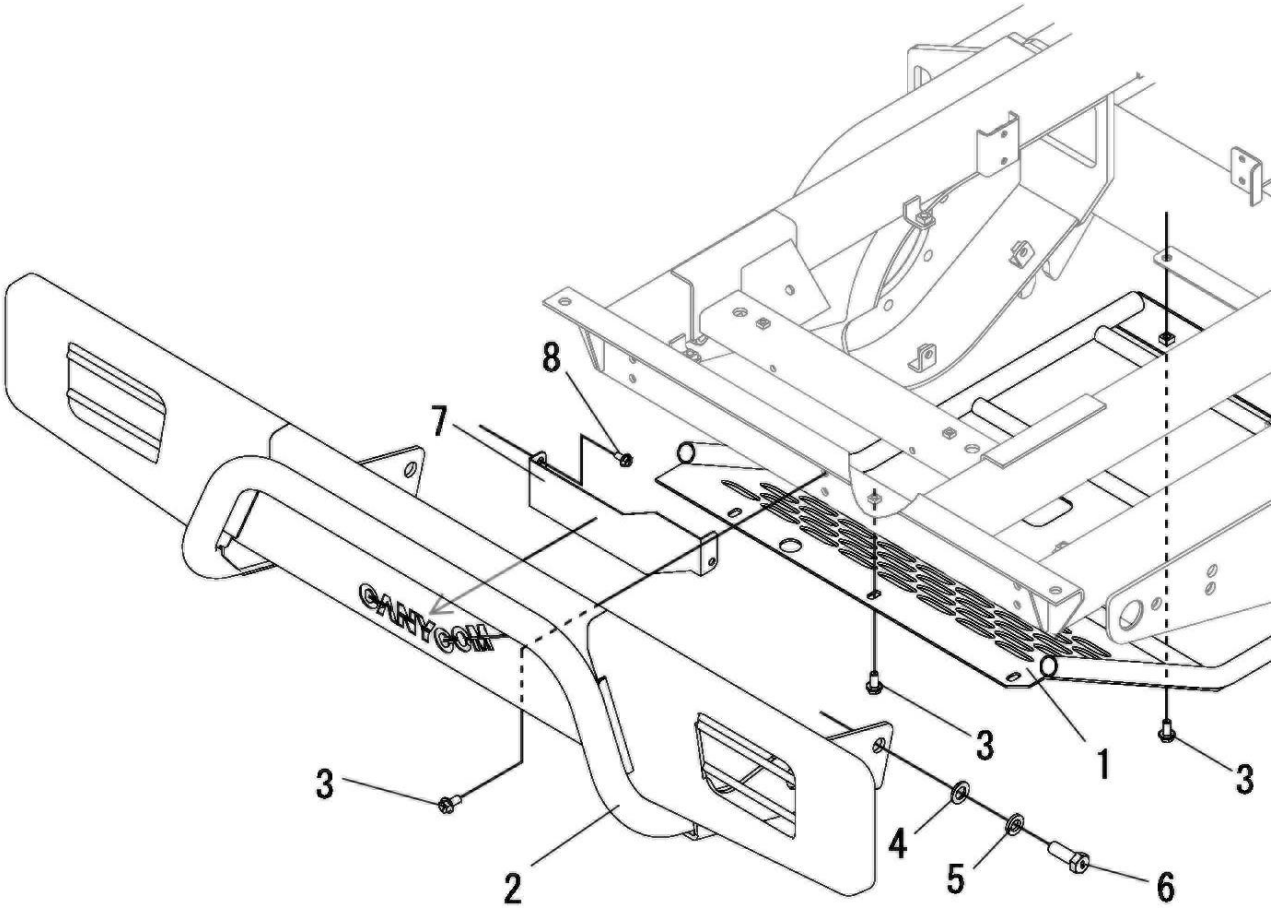

見出 NO.	部品番号 PART NO.	部品名称	PART NAME	個数 Q'ty	型　寸 DESCRIPTION	互換性 R/P	適用号機 FROM ～ UP TO SERIAL NO.	備　考 REMARKS
1	36A3 1541 000	ｶﾞｰﾄﾞ	GUARD	1				
2	36A3 1571 000	ﾊﾞﾝﾊﾟ	BUMPER	1				
3	K712 0110 020	Fﾎﾞﾙﾄ	BOLT	12				
4	0350 0161 630	PW	WASHER	4	16×30×3.0			
5	A360 0101 602	SW	WASHER	4	16			
6	A024 0116 045	ﾎﾞﾙﾄ8T	BOLT	4	M16×45			
7	36A3 1523 000	ﾌﾟﾚｰﾄ	PLATE	1				
8	K710 0108 016	Fﾎﾞﾙﾄ	BOLT	2	M8×16(7T)			