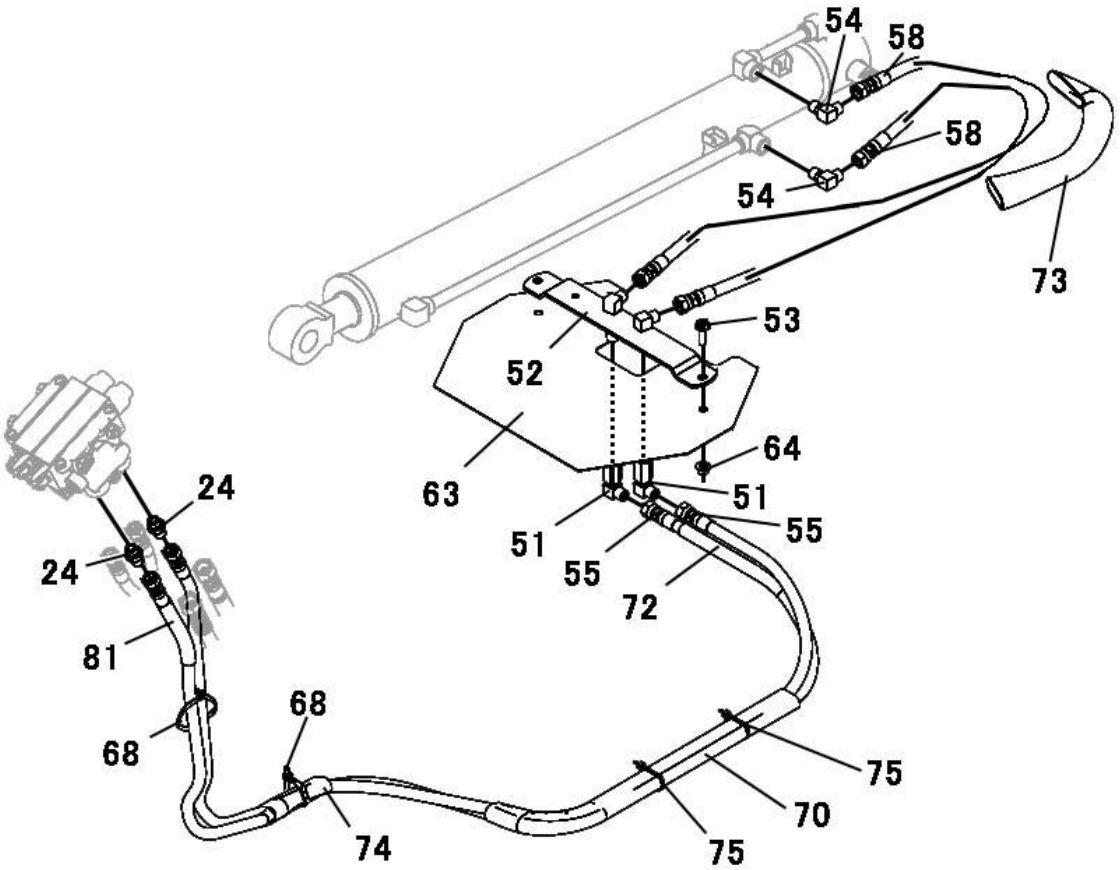

見出 NO.	部品番号 PART NO.	部品名称	PART NAME	個数 Q'ty	型　寸 DESCRIPTION	互換性 R/P	適用号機 FROM ～ UP TO SERIAL NO.	備　考 REMARKS
24	5116 6103 000	ｱﾀﾞﾌﾟﾀ	ADAPTER	2				
51	3661 6175 000	ｽｲﾍﾞﾙｴﾙﾎﾞ	JOINT	2				
52	36A3 6171 000	ｼﾞｮｲﾝﾄ	BRACKET	1				
53	K712 0110 030	Fﾎﾞﾙﾄ	BOLT	2				
54	3640 6034 000	ｴﾙﾎﾞ	ADAPTER	2				
55	3661 6182 000	ﾎｰｽ	HOSE	2				
58	3661 6177 000	ﾎｰｽ	HOSE	2				
63	36A3 6125 000	ﾌﾟﾚｰﾄ	PLATE	1				
64	F303 0110 000	Fﾅｯﾄ	NUT	2				
68	3637 0254 000	ﾌﾟﾗｽﾁｯｸﾊﾞﾝﾄﾞ	BAND	2	黒色			
70	3664 6175 000	ﾌﾟﾗﾏｰ	TUBE	1				
72	3661 6174 000	ｺﾙｹﾞｰﾄﾁｭｰﾌﾞ	TUBE	1				
73	5108 4823 000	ﾌﾟﾗﾏｰ	TUBE	1				
74	3635 5023 000	ﾌﾟﾗﾏｰ	TUBE	1				
75	5210 0099 100	SKﾊﾞｲﾝﾀﾞｰ	BAND	2				
81	3408 5106 000	ﾌﾟﾗﾏｰ	TUBE	1				

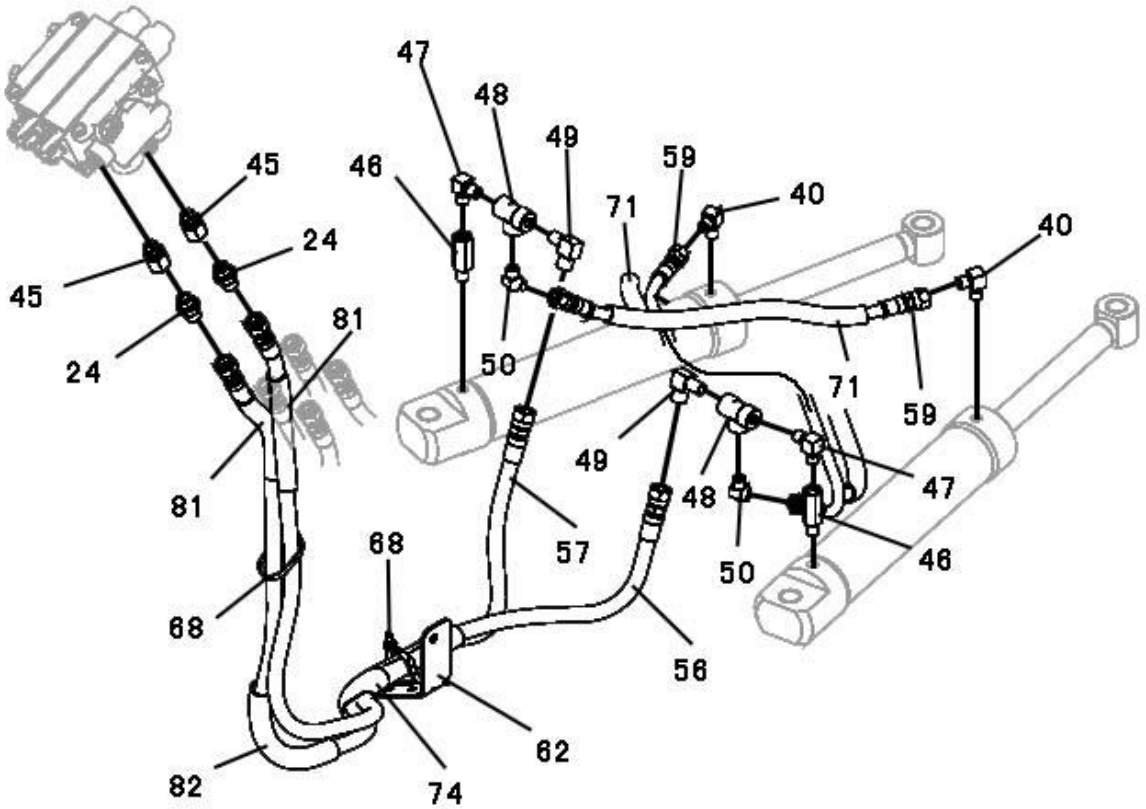

見出 NO.	部品番号 PART NO.	部品名称	PART NAME	個数 Q'ty	型　寸 DESCRIPTION	互換性 R/P	適用号機 FROM ～ UP TO SERIAL NO.	備　考 REMARKS
24	5116 6103 000	ｱﾀﾞﾌﾟﾀ	ADAPTER	2				
40	3611 7302 000	ｴﾙﾎﾞ	ADAPTER	2				
45	5229 6181 000	Oﾘﾝｸﾞｺﾈｸﾀｰ	VALVE	2				
46	3518 5033 000	ﾁｪｯｸﾍﾞﾝ	VALVE	2				
47	3521 4811 000	ｵｽｵｽｴﾙﾎﾞ	ADAPTER	2				
48	3655 5168 000	ﾁｰｽﾞ	ADAPTER	2				
49	3661 6165 000	ｴﾙﾎﾞ	ADAPTER	2				
50	3414 5031 000	ｴﾙﾎﾞ	ADAPTER	2				
56	3661 6163 000	ﾎｰｽ	HOSE	1				
57	3670 6151 000	ﾎｰｽ	HOSE	1				
59	3661 6168 000	ﾎｰｽ	HOSE	2				
62	36A3 6129 000	ﾌﾟﾚｰﾄ	PLATE	1				
68	3637 0254 000	ﾌﾟﾗｽﾁｯｸﾊﾞﾝﾄﾞ	BAND	2	黒色			
71	3669 0522 000	ｺﾙｹﾞｰﾄﾁｭｰﾌﾞ	TUBE	2				
74	3635 5023 000	ﾌﾟﾗﾏｰ	TUBE	1				
81	3408 5106 000	ﾌﾟﾗﾏｰ	TUBE	2				
82	3662 7021 000	ｺﾙｹﾞｰﾄﾁｭｰﾌﾞ	TUBE	1				

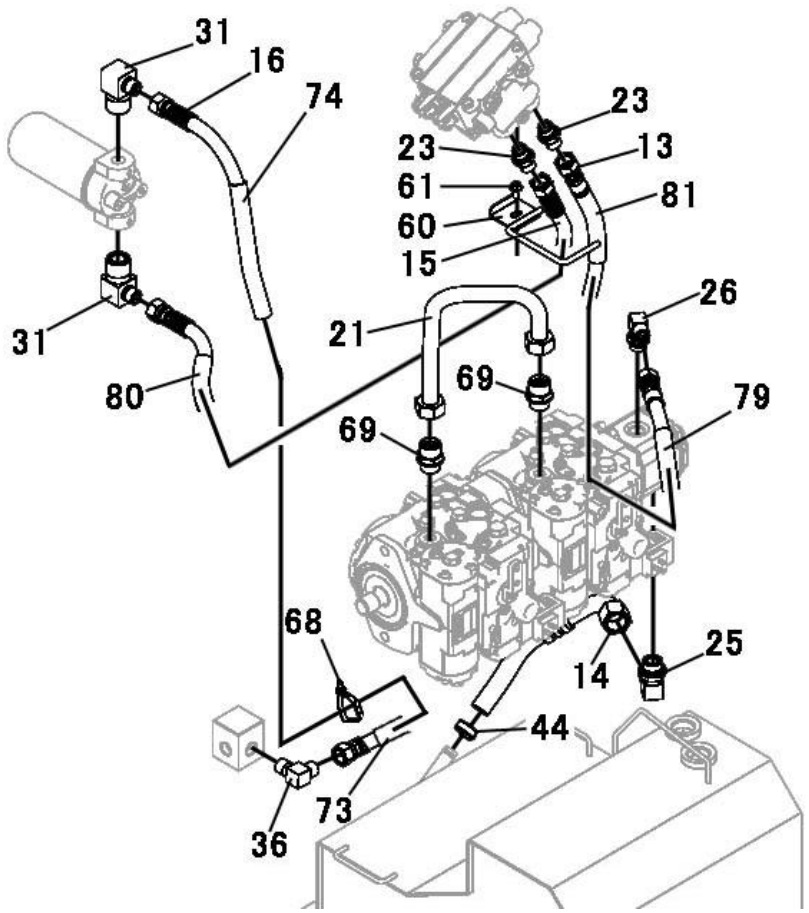

見出 NO.	部品番号 PART NO.	部品名称	PART NAME	個数 Q'ty	型　寸 DESCRIPTION	互換性 R/P	適用号機 FROM ～ UP TO SERIAL NO.	備　考 REMARKS
13	36A3 6109 000	ホース	HOSE	1				
14	36A3 6111 000	ホース	HOSE	1				
15	36A3 6112 000	ホース	HOSE	1				
16	36A3 6113 000	ホース	HOSE	1				
21	36A3 6117 000	ﾊﾟｲﾌﾟ	PIPE	1				
23	3655 5122 000	ｱﾀﾞﾌﾟﾀ	ADAPTER	2				
25	5116 6315 000	ｱﾀﾞﾌﾟﾀ	ADAPTER	1				
26	3655 5157 000	ｴﾙﾎﾞ	ADAPTER	1				
31	3570 6218 000	ｱﾀﾞﾌﾟﾀ	ADAPTER	2				
36	3655 5125 000	ｴﾙﾎﾞ	ADAPTER	1				
44	5229 6171 000	ｸﾗﾝﾌﾟ	CLAMP	1				
60	36A3 6122 000	ﾌﾞﾗｹｯﾄ	BRACKET	1				
61	K710 0108 016	Fﾎﾞﾙﾄ	BOLT	1	M8×16(7T)			
68	3637 0254 000	ﾌﾟﾗｽﾁｯｸﾊﾞﾝﾄﾞ	BAND	1	黒色			
73	5108 4823 000	ﾌﾟﾗﾏｰ	TUBE	1				
74	3635 5023 000	ﾌﾟﾗﾏｰ	TUBE	1				
79	3662 0537 000	ｺﾙｹﾞｰﾄﾁｭｰﾌﾞ	TUBE	1				
80	5108 4825 000	ﾌﾟﾗﾏｰ	TUBE	1				
81	3408 5106 000	ﾌﾟﾗﾏｰ	TUBE	1				

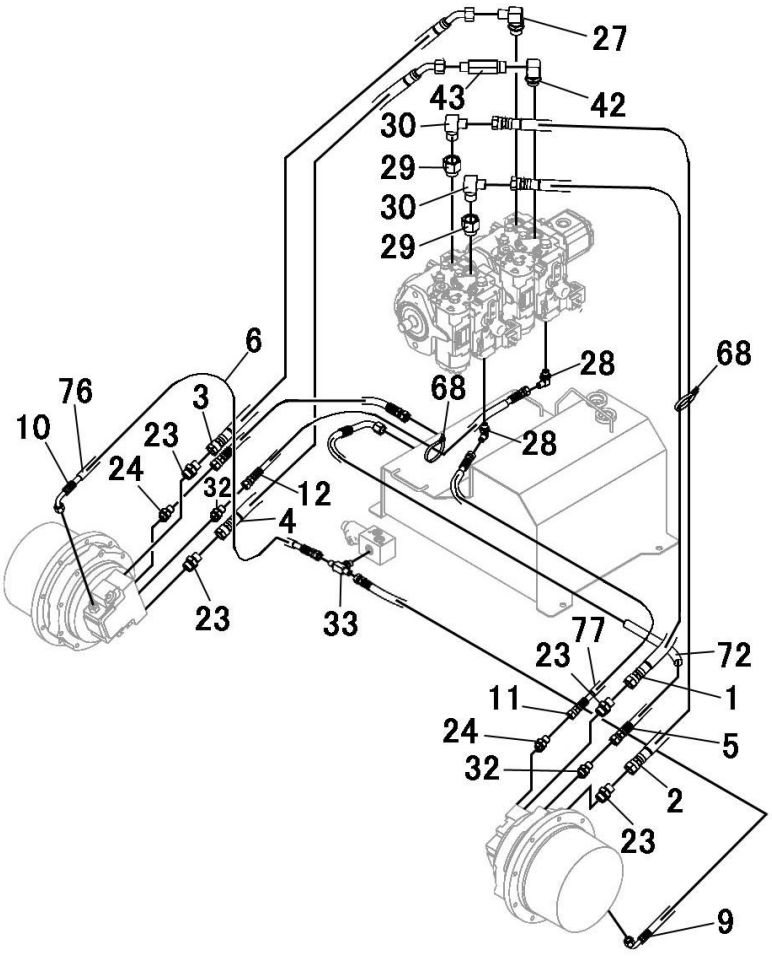

見出 NO.	部品番号 PART NO.	部品名称	PART NAME	個数 Q'ty	型　寸 DESCRIPTION	互換性 R/P	適用号機 FROM ～ UP TO SERIAL NO.	備　考 REMARKS
1	36A3 6101 000	ホース	HOSE	1				
2	36A3 6102 000	ホース	HOSE	1				
3	36A3 6103 000	ホース	HOSE	1				
4	36A3 6104 000	ホース	HOSE	1				
5	3677 6254 000	ホース	HOSE	1				
6	3677 6265 000	ホース	HOSE	1				
9	5116 6136 000	ホース	HOSE	1				
10	3678 6224 000	ホース	HOSE	1				
11	5229 6118 000	ホース	HOSE	1				
12	36A3 6108 000	ホース	HOSE	1				
23	3655 5122 000	ｱﾀﾞﾌﾟﾀ	ADAPTER	4				
24	5116 6103 000	ｱﾀﾞﾌﾟﾀ	ADAPTER	2				
27	3661 6105 000	ｻﾞﾂｷｴﾙﾎﾞ	ADAPTER	1				
28	3655 5162 000	ｴﾙﾎﾞ	ADAPTER	2				
29	5118 6316 000	ｱﾀﾞﾌﾟﾀ	ADAPTER	2				
30	3655 5136 000	ｴﾙﾎﾞ	ADAPTER	2				
32	3552 6051 000	ｱﾀﾞﾌﾟﾀ	ADAPTER	2				
33	3678 6261 000	ｱﾀﾞﾌﾟﾀ	ADAPTER	1				
42	36A3 6126 000	ｱﾀﾞﾌﾟﾀ	ADAPTER	1				
43	36A3 6127 000	ｱﾀﾞﾌﾟﾀ	ADAPTER	1				
68	3637 0254 000	ﾌﾟﾗｽﾁｯｸﾊﾞﾝﾄﾞ	BAND	2	黒色			
72	3661 6174 000	ｺﾙｹﾞｰﾄﾁｭｰﾌﾞ	TUBE	1				
76	5116 0339 500	ｺﾙｹﾞｰﾄﾁｭｰﾌﾞ	TUBE	1				
77	3527 5055 000	ｺﾙｹﾞｰﾄﾁｭｰﾌﾞ	TUBE	1				
78	3553 3012 000	ｺﾙｹﾞｰﾄﾁｭｰﾌﾞ	TUBE	1				

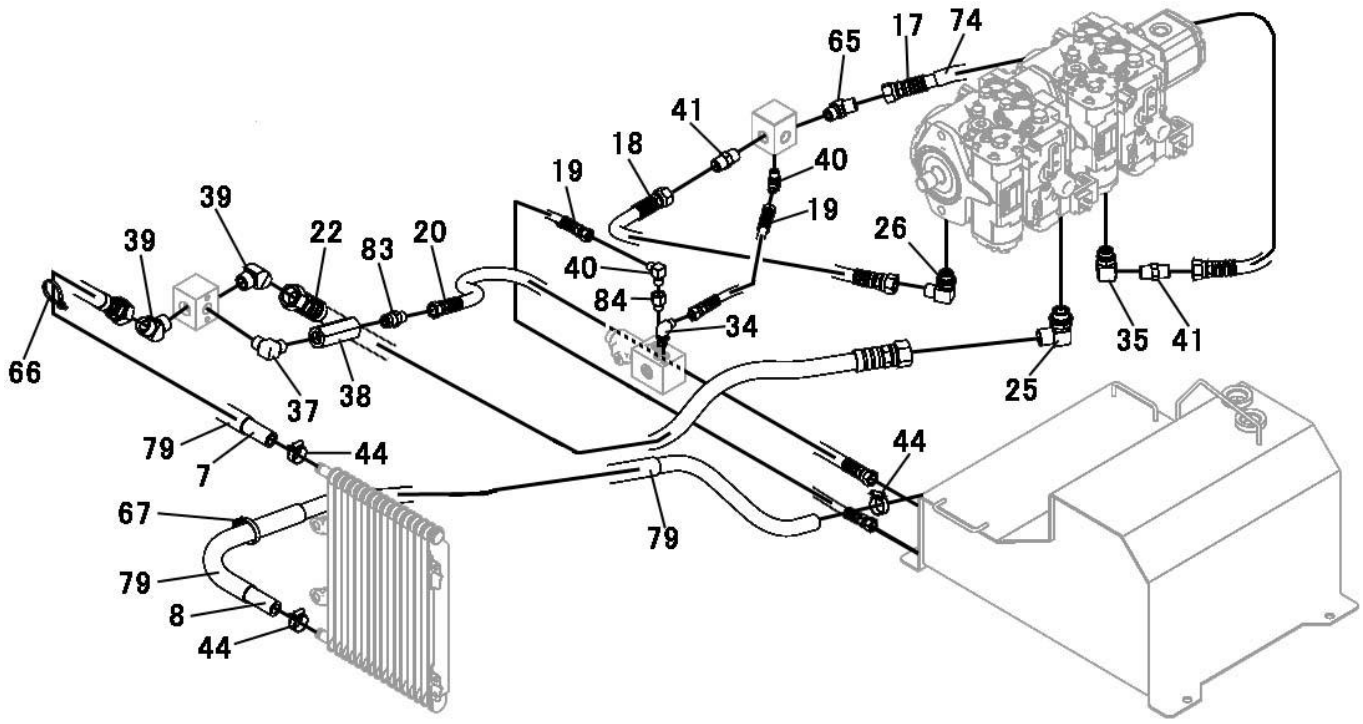

見出 NO.	部品番号 PART NO.	部品名称	PART NAME	個数 Q'ty	型　寸 DESCRIPTION	互換性 R/P	適用号機 FROM ～ UP TO SERIAL NO.	備　考 REMARKS
7	36A3 6105 000	ﾎｰｽ	HOSE	1				
8	36A3 6106 000	ﾎｰｽ	HOSE	1				
17	5118 6129 000	ﾎｰｽ	HOSE	1				
18	36A3 6115 000	ﾎｰｽ	HOSE	1				
19	5229 6119 000	ﾎｰｽ	HOSE	2				
20	3667 6021 000	ﾎｰｽ	HOSE	1				
22	36A3 6118 000	ﾎｰｽ	HOSE	1				
25	5116 6315 000	ｱﾀﾞﾌﾟﾀ	ADAPTER	2				
26	3655 5157 000	ｴﾙﾎﾞ	ADAPTER	2				
34	3537 6102 000	ｴﾙﾎﾞ	ADAPTER	1				
35	36A3 6124 000	ｱﾀﾞﾌﾟﾀ	ADAPTER	1				
37	3655 5079 000	ｴﾙﾎﾞ	ADAPTER	1				
38	36A3 6121 000	ﾁｪｯｸﾊﾞﾙﾌﾞ	VALVE	1				
39	3661 6113 000	ｴﾙﾎﾞ45	ADAPTER	2				
40	3611 7302 000	ｴﾙﾎﾞ	ADAPTER	4				
41	5116 6106 000	ｱﾀﾞﾌﾟﾀ	ADAPTER	2				
44	5229 6171 000	ｸﾗﾝﾌﾟ	CLAMP	4				
65	5108 4243 000	ｱﾀﾞﾌﾟﾀ	ADAPTER	1				
66	3513 3131 000	ﾌﾟﾗｽﾁｯｸﾊﾞﾝﾄﾞ	BAND	1	黒色			
67	3712 0315 000	ｸﾘｯﾌﾟ	CLIP	1				
74	3635 5023 000	ﾌﾟﾗﾏｰ	TUBE	4				
79	3662 0537 000	ｺﾙｹﾞｰﾄﾁｭｰﾌﾞ	TUBE	4				
83	3663 6281 000	ｱﾀﾞﾌﾟﾀ	ADAPTER	1				
84	3648 5521 000	ｵｽﾒｽｱﾀﾞﾌﾟﾀ	ADAPTER	1				