3643 2101 000 テンリンAssy Roller Assy

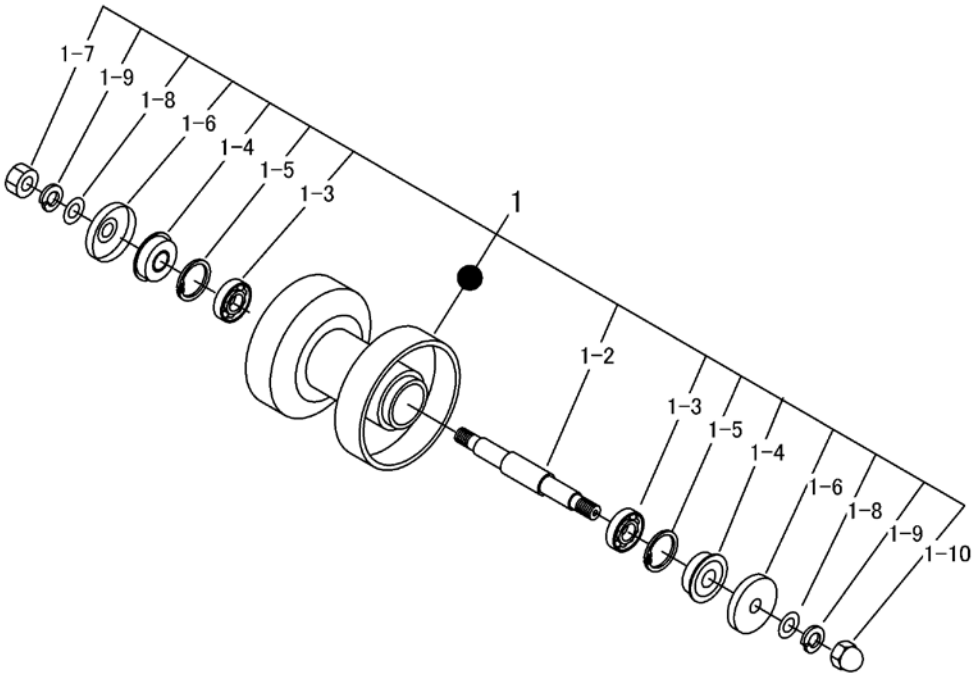

見出 NO.	部品番号 PART NO.	部品名称	PART NAME		個数 Q'ty	型　寸 DESCRIPTION	互換性 R/P	適用号機 FROM ～ UP TO SERIAL NO.	備　考 REMARKS
1	3643 2101 000	ﾃﾝﾘﾝ Assy	ROLLER ASSY		4				
–	–	–	–						
1-2	3643 2107 000	ﾃﾝﾘﾝｼﾞｸ	SHAFT		4				
1-3	0750 0062 040	ﾍﾞｱﾘﾝｸﾞ	BEARING		8	6204			
1-4	3611 2113 011	ｵｲﾙｼｰﾙ	SEAL OIL		8				
1-5	0741 0004 700	Cﾘﾝｸﾞ	RING		8	H47			
1-6	3611 2114 011	ﾃﾝﾘﾝｷｬｯﾌﾟB	CAP		8				
1-7	A300 0114 001	ﾅｯﾄ	NUT		4	M14			
1-8	0350 0161 430	PW	WASHER		8	14*30*3.0			
1-9	A360 0101 402	SW	WASHER		8	14			
1-10	A340 0131 402	ﾌｸﾛﾅｯﾄ	NUT		4	M14			