36A4 320A ブレーキ Brake

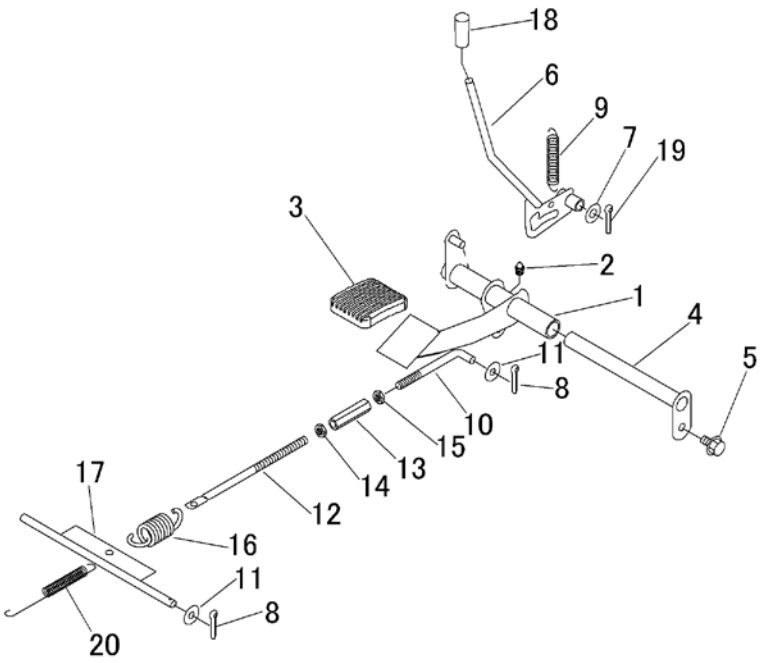

見出 NO.	部品番号 PART NO.	部品名称	PART NAME		個数 Q'ty	型　寸 DESCRIPTION	互換性 R/P	適用号機 FROM ～ UP TO SERIAL NO.	備　考 REMARKS
1	36A4 3201 000	ﾍﾟﾀﾞﾙ	PEDAL		1				
2	A650 0100 600	ｸﾞﾘｰｽﾆｯﾌﾟﾙ	NIPPLE GREASE		1	A-M6			
3	3709 3114 000	ﾍﾟﾀﾞﾙﾊﾟｯﾄﾞ	BOOTS		1				
4	3677 3036 000	ﾋﾟﾝ	PIN		1				
5	K710 0108 016	Fﾎﾞﾙﾄ	BOLT		1	M8*16(7T)			
6	36A4 3208 000	ﾚﾊﾞｰ	LEVER		1				
7	0350 0141 022	PW	WASHER		1	10*22*1.6			
8	0520 0125 016	ﾜﾘﾋﾟﾝ	PIN SPLIT		2	2.5*16			
9	5201 3608 000	ｽﾌﾟﾘﾝｸﾞ	SPRING		1				
10	5302 3308 000	ﾛｯﾄﾞ	ROD		1	φ8			
11	0350 0140 818	PW	WASHER		2	8*18*1.6			
12	3672 2409 000	ﾎﾞﾙﾄ	BOLT		1	φ8			
13	3208 3410 000	ﾀｰﾝﾊﾞｯｸﾙ	TURNBUCKLE		1	M8*50			
14	A301 0108 003	ﾅｯﾄ	NUT		1	M8			
15	A301 2108 003	ﾅｯﾄ	NUT		1	M8L			
16	3509 3216 000	ｽﾌﾟﾘﾝｸﾞ	SPRING		1				
17	3677 3221 000	ﾛｯﾄﾞ	ROD		1				
18	5310 4155 000	ｸﾞﾘｯﾌﾟ	GRIP		1				
19	0520 0125 020	ﾜﾘﾋﾟﾝ	PIN		1	2.5*20			
20	3407 3004 000	ｽﾌﾟﾘﾝｸﾞ	SPRING		1				