36A7 800A

Table of Contents

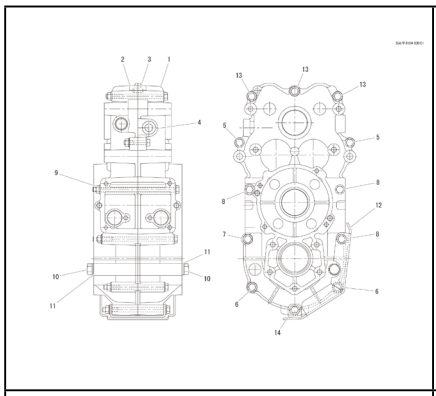

36A7 810A ケース GEARBOX CASING

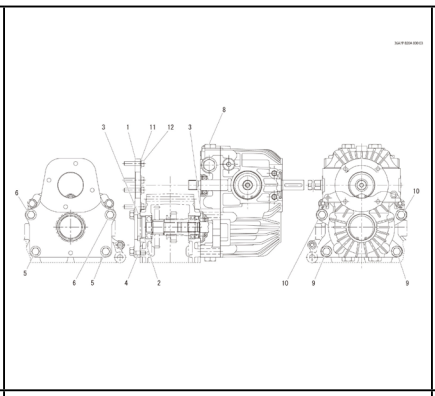

36A7 820A HST

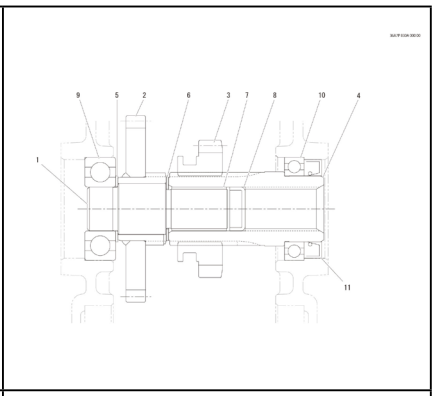

36A7 830A ニュウリョクジク INPUT SHAFT

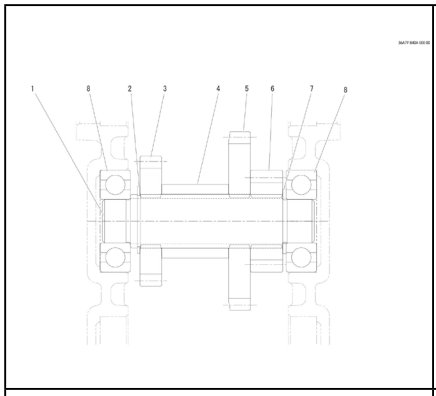

36A7 840A ダイ 2 ジク SECOND SHAFT

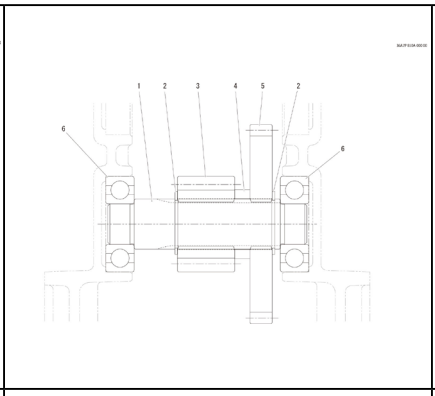

36A7 850A ダイ 3 ジク THIRD SHAFT

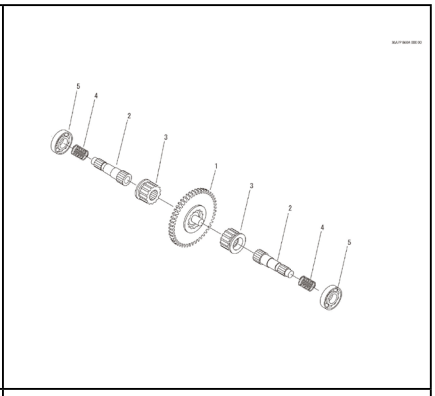

36A7 860A ダイ 4 ジク FOURTH SHAFT

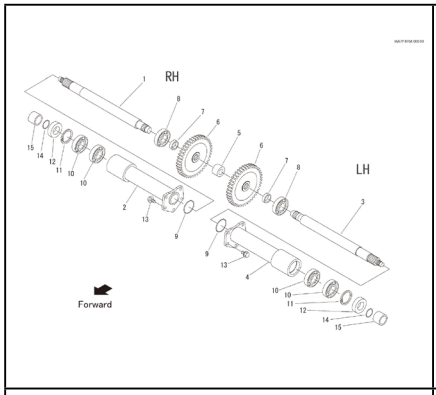

36A7 870A アクスル TRANSAXLE

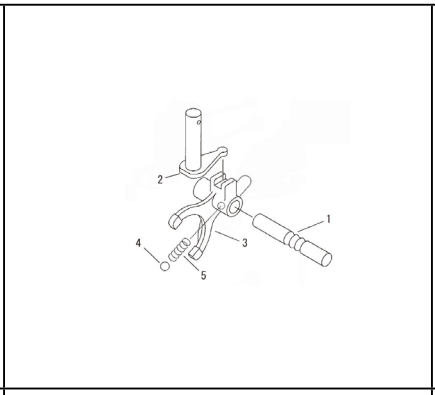

36A7 880A シフタークミタテ SHIFTER SYSTEMS

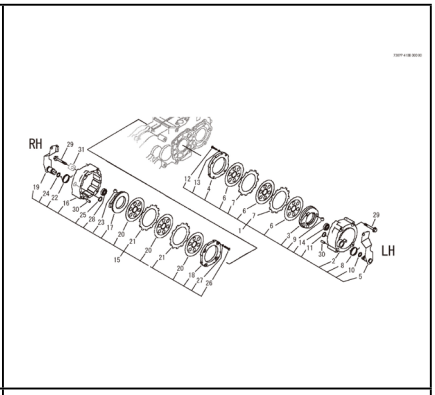

7307 410B ブレーキ BRAKE

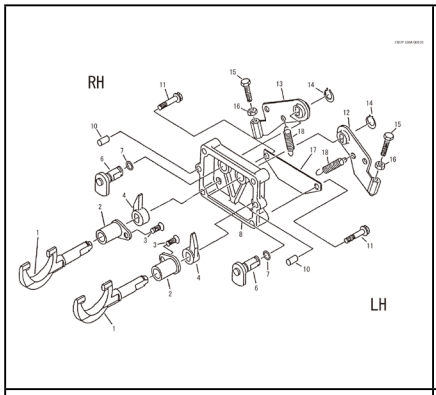

7307 330A サイドクラッチ SIDE CLUTCH

PARTS LIST

パ　ー　ツ　リ　ス　ト

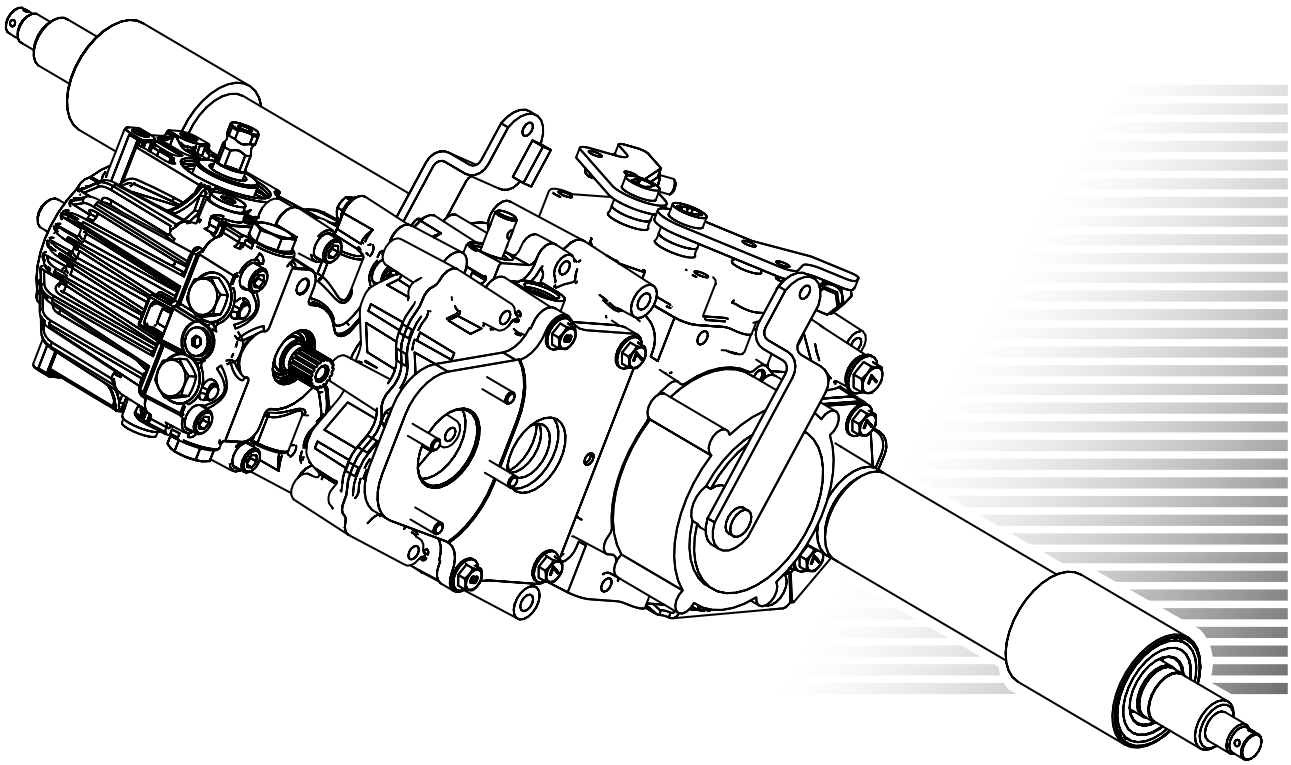

BE1601W
36A7 800A
TRANSMISSION

CANYCOM

2022/December

36A7-800A-000

もくじ

Table of Contents

36A7 810A ケース GEARBOX CASING …… 1
36A7 820A HST …… 2
36A7 830A ニュウリョクジク INPUT SHAFT …… 3
36A7 840A ダイ２ジク SECOND SHAFT …… 4
36A7 850A ダイ３ジク THIRD SHAFT …… 5
36A7 860A ダイ４ジク FOURTH SHAFT …… 6
36A7 870A アクスル TRANSAXLE …… 7
36A7 880A シフタークミタテ SHIFTER SYSTEMS …… 8
7307 410B ブレーキ BRAKE …… 9
7307 330A サイドクラッチ SIDE CLUTCH …… 11

36A7 810A ケース GEARBOX CASING

36A7P 810A 000 01

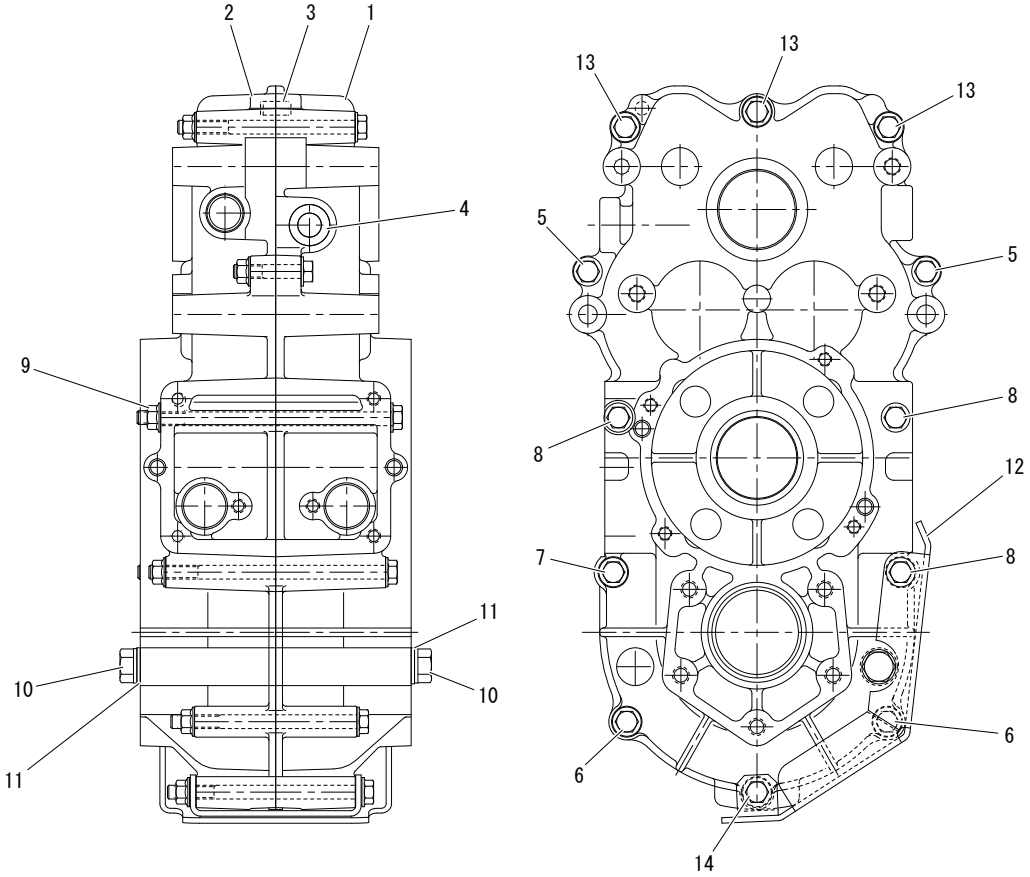

見出 No.	部品番号 PART No.	部品名称	PART NAME.	個数 Q´ty	型寸 DESCRIPTION	適用号機 FROM ～ UP TO SERIAL No.	備考 REMARKS
1	36A7 8101 000	ケースR	CASE	1			
2	36A7 8102 000	ケースL	CASE	1			
3	0541 1108 018	ヘイコウピン	PIN PARALLEL	2			
4	0840 1014 246	オイルシール	SEAL OIL	1			
5	K814 0108 040	Fボルト	BOLT	2	M8 × 40(8T)		
6	K814 0108 110	Fボルト	BOLT	2	M8 × 110(8T)		
7	K814 0108 140	Fボルト	BOLT	1	M8 × 140(8T)		
8	K814 0108 150	Fボルト	BOLT	3			
9	F301 0108 000	Fナット	NUT	12	M8		
10	7306 1009 000	プラグ	PLUG	2			
11	0833 0001 200	シールワッシヤ	SEAL WASHER	2	M12		
12	36A7 8103 000	ガード	GUARD	1			
13	K814 0108 105	Fボルト	BOLT	3	M8X105(8T)		
14	K814 0108 115	Fボルト	BOLT	1	M8 × 115(8T)		

36A7P 820A 000 03

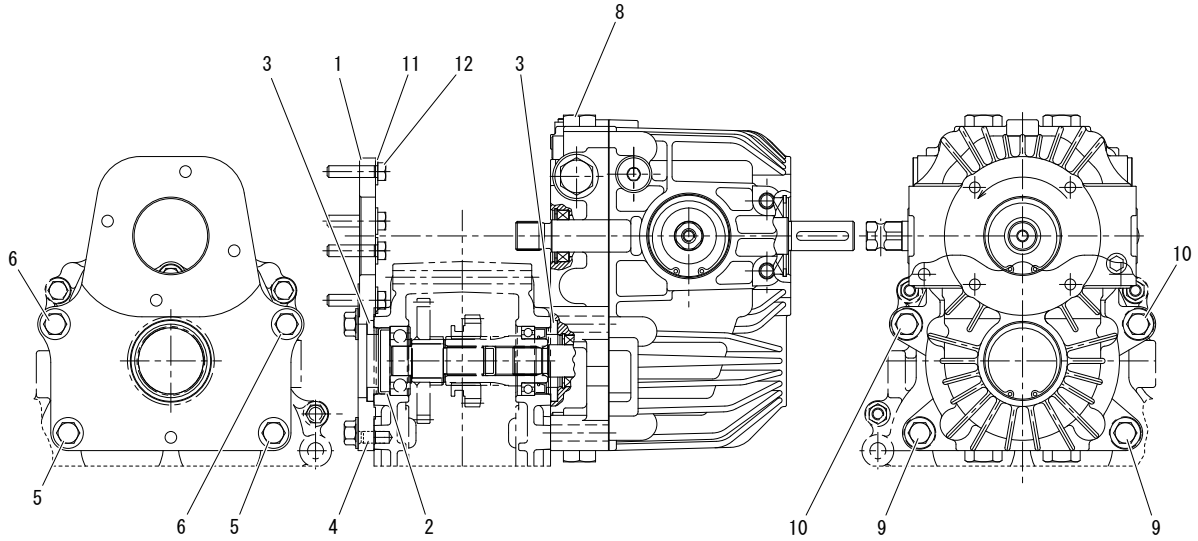

見出 No.	部品番号 PART No.	部品名称	PART NAME.	個数 Q´ty	型寸 DESCRIPTION	適用号機 FROM ～ UP TO SERIAL No.	備考 REMARKS
1	36A7 8201 000	スペーサー	SPECER	1			
2	0834 0045 080	シールキャップ	SEAL CAP	1			
3	36A7 8202 000	カラー	COLLAR	2			
4	0540 1008 018	ヘイコウピン	PIN,PARALLEL	1			
5	K710 0110 025	Ｆボルト	BOLT	2	M10 × 25(7T)		
6	K814 0110 035	Ｆボルト	BOLT	2	M10 × 35(8T)		
8	36A7 8204 000	ＨＳＴ	HST	1			
9	K814 0110 050	Ｆボルト	BOLT	2	M10 × 50(8T)		
10	K814 0110 065	Ｆボルト	BOLT	2			
11	0350 0140 818	ＰＷ	WASHER	4			
12	A110 0108 035	ボルト	BOLT	4	M8 × 35		

36A7 830A ニュウリョクジク INPUT SHAFT

36A7P 830A 000 00

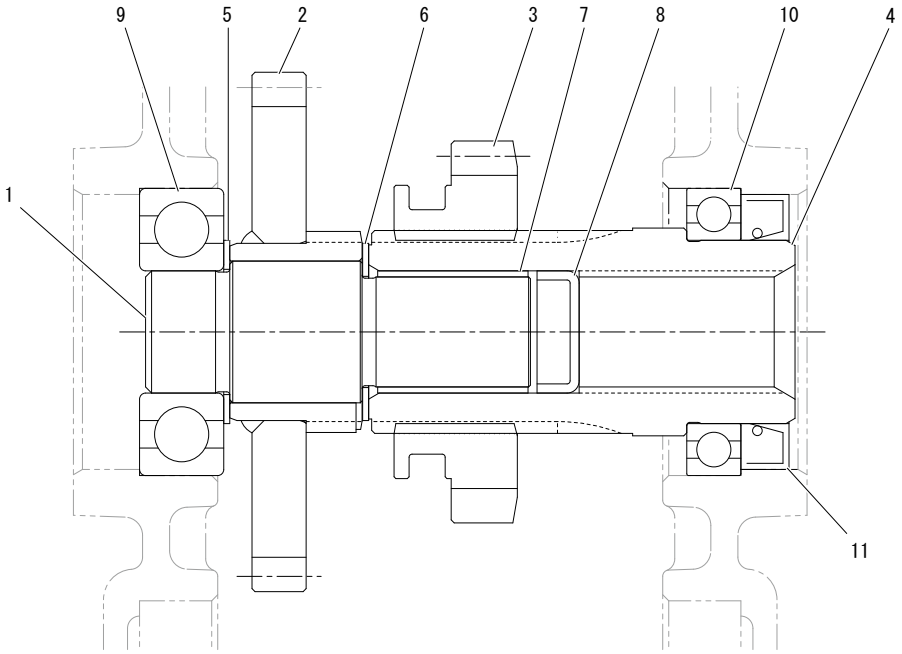

見出 No.	部品番号 PART No.	部品名称	PART NAME.	個数 Q´ty	型寸 DESCRIPTION	適用号機 FROM ～ UP TO SERIAL No.	備考 REMARKS
1	36A7 8301 000	シャフト 1	SHAFT	1			
2	36A7 8302 000	セカンドギヤ	GEAR	1			
3	36A7 8303 000	サードギヤ	GEAR	1			
4	36A7 8304 000	ボス	BOSS	1			
5	7301 2006 000	シムA	SHIM	1			
6	36A7 8305 000	シム	SHIM	1			
7	0796 0182 025	ＤＵブッシュ	BUSH	1	BM1825FB		
8	0834 0020 070	シールキャップ	SEAL CAP	1			
9	0750 0062 040	ベアリング	BEARING	1			
10	0750 0069 060	ベアリング	BEARING	1			
11	0840 1030 458	オイルシール	OIL SEAL	1			

36A7 840A ダイ２ジク SECOND SHAFT

36A7P 840A 000 00

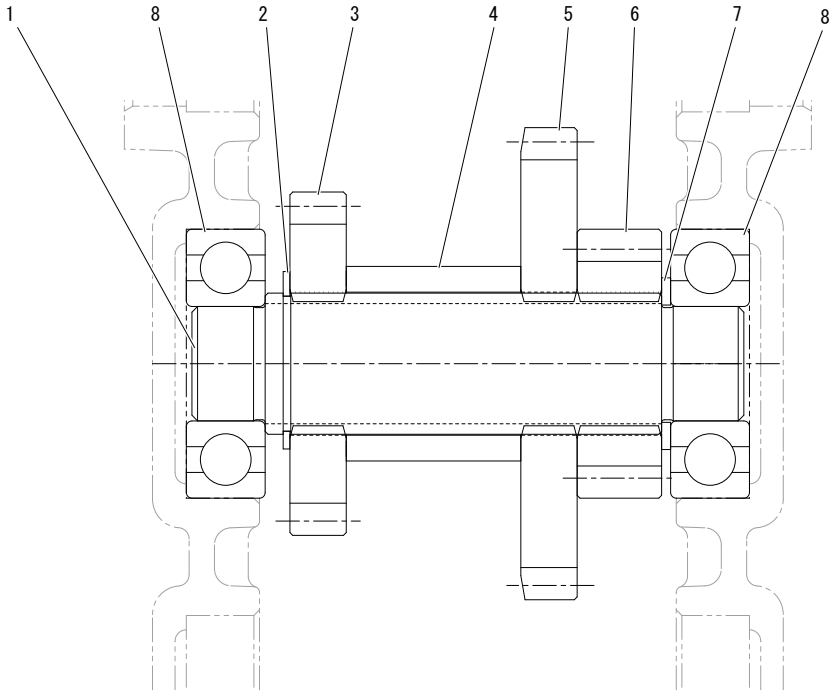

見出 No.	部品番号 PART No.	部品名称	PART NAME.	個数 Q´ty	型寸 DESCRIPTION	適用号機 FROM ～ UP TO SERIAL No.	備考 REMARKS
1	36A7 8401 000	シャフト２	SHAFT	1			
2	0740 0002 500	Ｃリング	RING	1			
3	36A7 8402 000	ギヤ２２	GEAR 22	1			
4	7308 2119 000	スペーサー	SPACER	1			
5	36A7 8403 000	ギヤ３１	GEAR 31	1			
6	36A7 8404 000	ギヤ１６	GEAR 16	1			
7	7301 2209 000	シムＢ	Z	1			
8	0750 0062 040	ベアリング	BEARING	2			

36A7 850A ダイ３ジク THIRD SHAFT

36A7P 850A 000 00

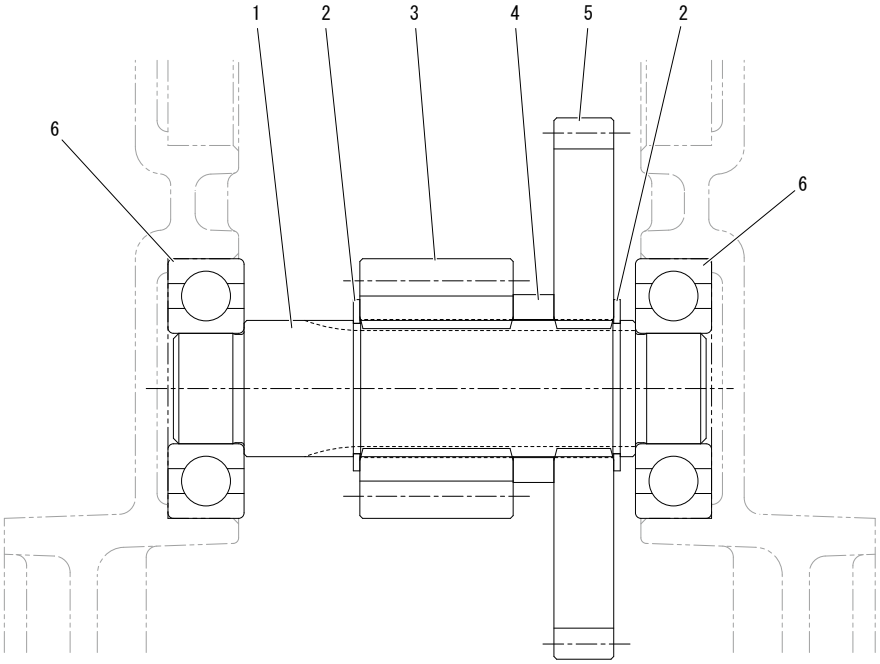

見出 No.	部品番号 PART No.	部品名称	PART NAME.	個数 Q´ty	型寸 DESCRIPTION	適用号機 FROM ～ UP TO SERIAL No.	備考 REMARKS
1	36A7 8501 000	シャフト３	SHAFT	1			
2	0740 0002 500	Ｃリング	RING	2			
3	7307 2115 000	ギヤ １３	GEAR 13	1			
4	7314 2409 000	カラー	COLLAR	1			
5	36A7 8502 000	ギア３７	GEAR 37	1			
6	0750 0062 040	ベアリング	BEARING	2			

36A7 860A ダイ 4 ジク FOURTH SHAFT

36A7P 860A 000 00

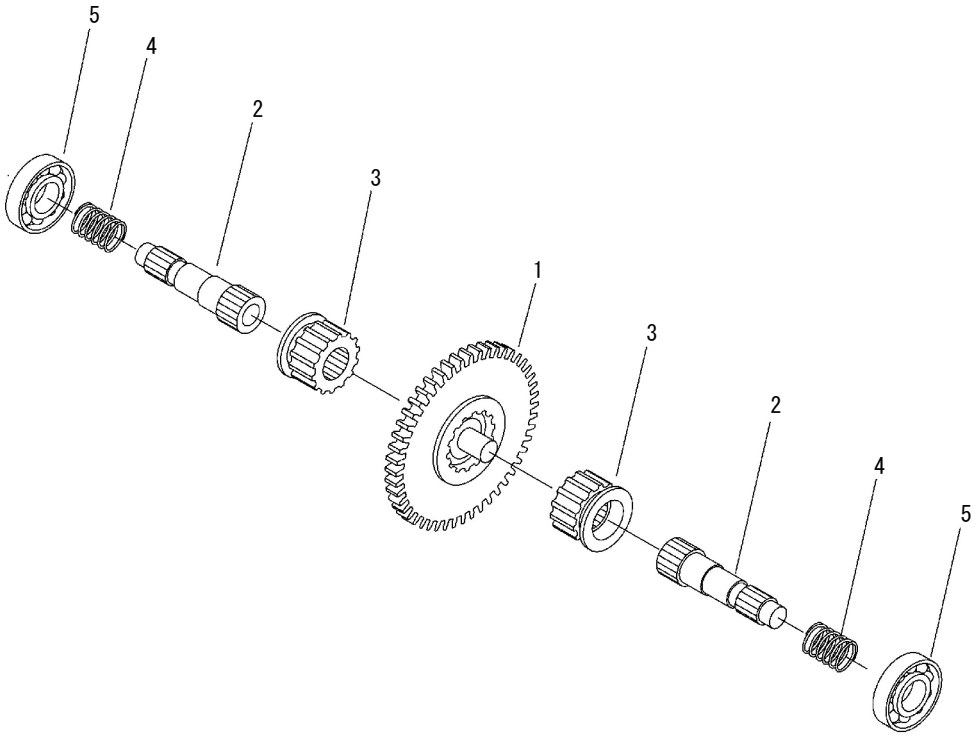

見出 No.	部品番号 PART No.	部品名称	PART NAME.	個数 Q´ty	型寸 DESCRIPTION	適用号機 FROM ～ UP TO SERIAL No.	備考 REMARKS
1	36A7 8601 000	ギヤＡＳＳＹ	GEAR ASSY	1			
2	7307 2305 101	シャフト３	SHAFT 3	2			
3	7307 2324 000	ギヤ １４	GEAR 14	2			
4	7307 2309 000	スプリング	SPRING	2			
5	0750 0063 050	ベアリング	BEARING	2	6305		

36A7 870A アクスル TRANSAXLE

36A7P 870A 000 00

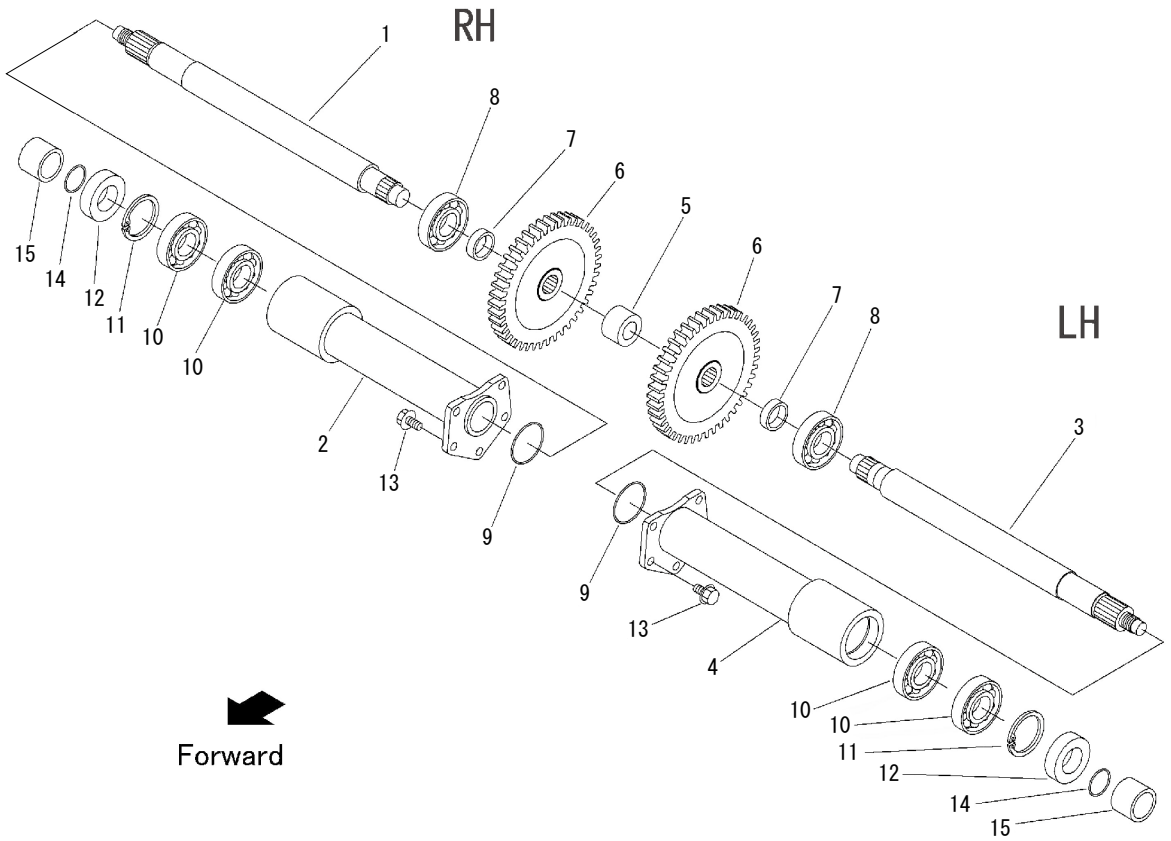

見出 No.	部品番号 PART No.	部品名称	PART NAME.	個数 Q´ty	型寸 DESCRIPTION	適用号機 FROM ～ UP TO SERIAL No.	備考 REMARKS
1	36A7 8701 000	シャフト	SHAFT	1			
2	36A7 8702 000	パイプ	PIPE	1			
3	36A7 8703 000	シャフト	SHAFT	1			
4	36A7 8704 000	パイプ	PIPE	1			
5	7301 2404 000	ディスタンスピースD	SPACER	1			
6	36A7 8705 000	ギヤ４３	GEAR 43	2			
7	7307 2407 000	カラー	COLLAR	2			
8	0750 0062 060	ベアリング	BEARING	2			
9	0830 0500 530	Oリング	O RING	2			
10	0750 0060 070	ベアリング	BEARING	4			
11	0741 0006 200	Cリング	C RING	2			
12	3640 2118 000	デイスイシール	SEAL	2			
13	K710 0610 025	Fボルト	BOLT	10	M10 × 25(7T)		
14	0830 0500 350	Oリング	O RING	2			
15	7307 2488 000	スリーブ	SLEEVE	2			

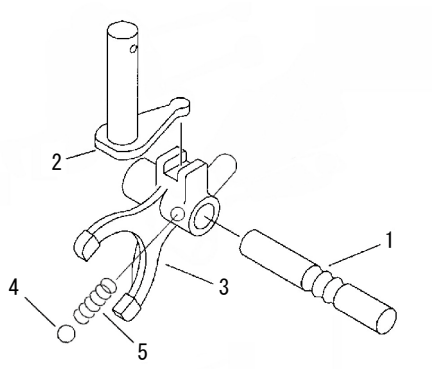

見出 No.	部品番号 PART No.	部品名称	PART NAME.	個数 Q´ty	型寸 DESCRIPTION	適用号機 FROM ～ UP TO SERIAL No.	備考 REMARKS
1	36A7 8801 000	シフターシャフト	SHAFT	1			
2	36A7 8802 000	シフトアーム	LEVER	1			
3	7201 3016 000	シフターB	FORK	1			
4	0800 0000 800	ボール	BALL	1			
5	7305 3008 000	スプリング	SPRING	1			

7307 410B ブレーキ BRAKE

7307P 410B 000 00

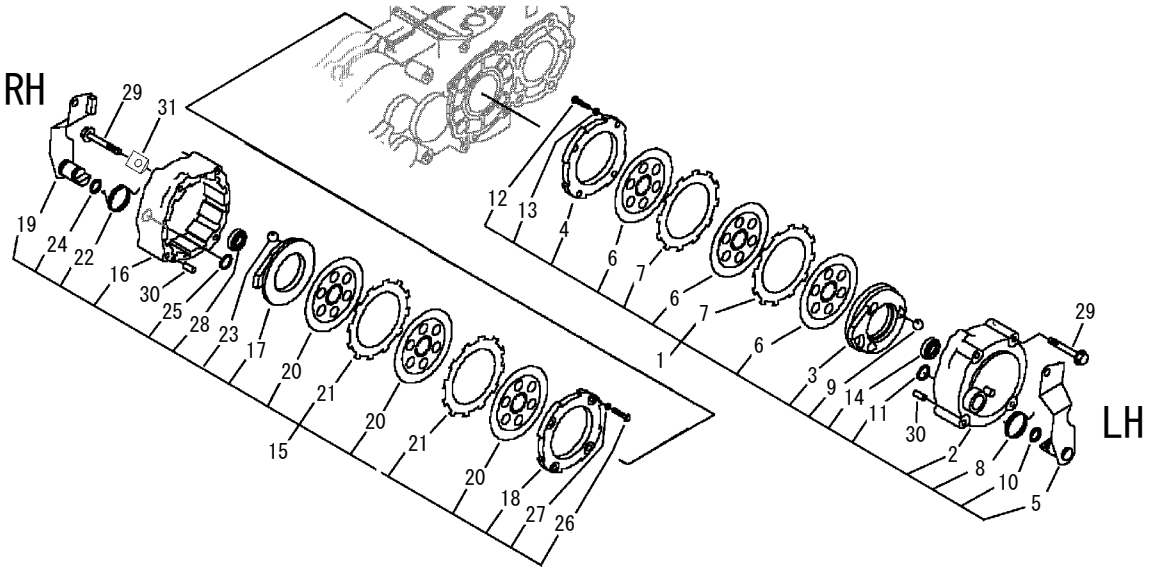

見出 No.	部品番号 PART No.	部品名称	PART NAME.	個数 Q´ty	型寸 DESCRIPTION	適用号機 FROM ～ UP TO SERIAL No.	備考 REMARKS
1	7307 4101 100	ブレーキミギ アッシ	BRAKE ASSY	1		NO.2 ～ NO.14 を含む。	
2	7310 4005 000	ハウジングミギ	HOUSHING	1			
3	7310 4007 000	カムプレートミギ	PLATE	1			
4	7307 4104 001	プレッシャープレート	PLATE	1			
5	7307 4105 000	ブレーキレバーミギ	LEVER	1			
6	7307 4106 001	ディスクコンプ	DISK	3			
7	7310 4012 000	スチールプレート	PLATE	2			
8	7307 4108 000	スプリングミギ	SPRING	1			
9	0800 0001 600	ボール	BALL	3			
10	0830 0100 180	O リング	O-RING	1			
11	0740 0002 200	C リング	RING	1			
12	A960 0008 025	ボルト 11T	BOLT	4	M8 × 25		
13	A360 0100 802	SW	S-WASHER	4			
14	0750 0063 020	ベアリング	BEARING	1			
15	7307 4121 100	ブレーキヒダリ アッシ	BRAKE ASSY	1			INCL.NO.16 ～ NO.28
16	7310 4006 000	ハウジングヒダリ	HOUSHING	1			
17	7310 4008 000	カムプレートヒダリ	PLATE	1			
18	7307 4104 001	プレッシャープレート	PLATE	1			

見出 No.	部品番号 PART No.	部品名称	PART NAME.	個数 Q´ty	型寸 DESCRIPTION	適用号機 FROM ～ UP TO SERIAL No.	備考 REMARKS
19	7307 4125 000	ブレーキレバーヒダリ	LEVER	1			
20	7307 4106 001	ディスクコンプ	DISK	3			
21	7310 4012 000	スチールプレート	PLATE	2			
22	7307 4128 000	スプリングヒダリ	SPRING	1			
23	0800 0001 600	ボール	BALL	3			
24	0830 0100 180	O リング	O-RING	1			
25	0740 0002 200	C リング	RING	1			
26	A960 0008 025	ボルト 11T	BOLT	4	M8 × 25		
27	A360 0100 802	SW	S-WASHER	4			
28	0750 0063 020	ベアリング	BEARING	1			
29	K814 0108 060	F ボルト	BOLT	8	M8 × 60		
30	0541 1108 016	ヘイコウピン	PIN	4			
31	7309 1019 000	バネカケ	PLATE	1			

7307 330A サイドクラッチ SIDE CLUTCH

7307P 330A 000 01

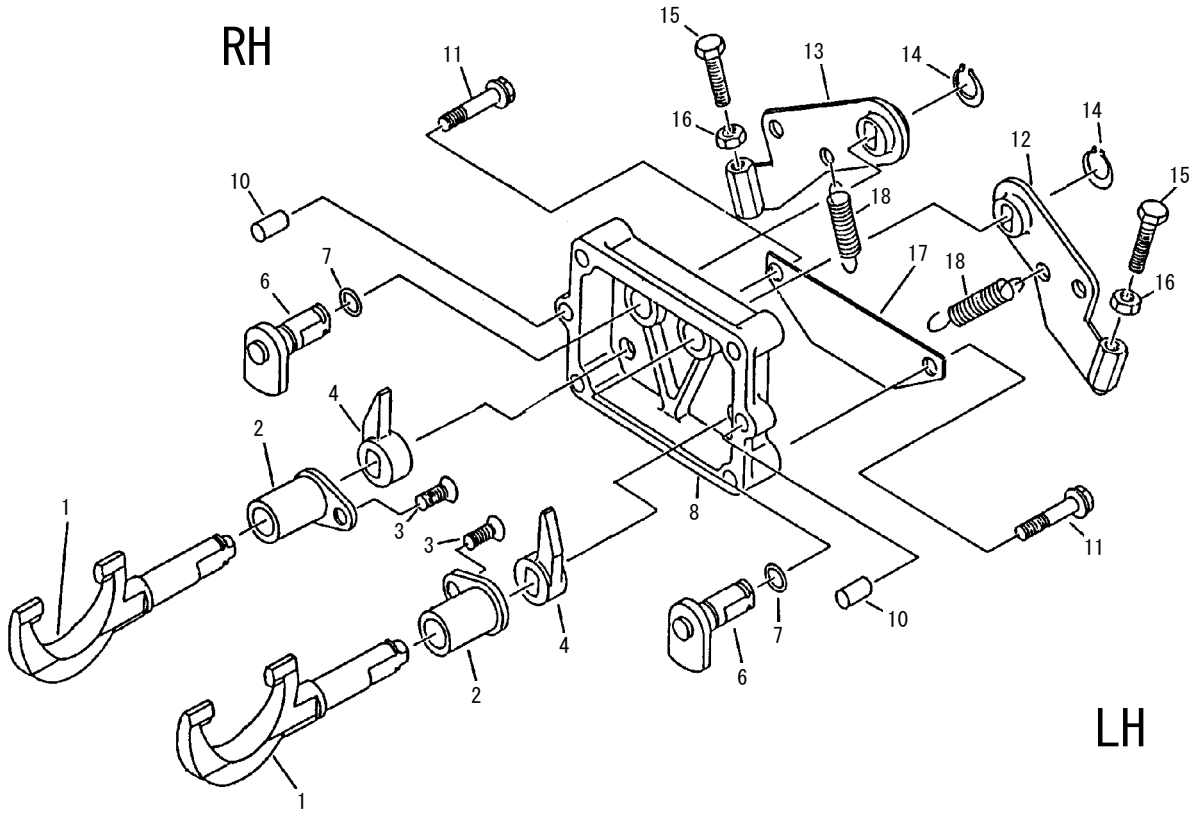

見出 No.	部品番号 PART No.	部品名称	PART NAME.	個数 Q´ty	型寸 DESCRIPTION	適用号機 FROM ～ UP TO SERIAL No.	備考 REMARKS
1	7307 3301 000	クラッチシフター	SHIFTER	2			
2	7307 3305 000	ジクウケメタル	BUSH	2			
3	A222 0108 012	サラコネジ	SCREW	2			
4	7307 3307 000	クラッチシフターB	CLUTCH	2			
6	7307 3309 000	シフトアーム	ARM	2			
7	0830 0100 120	Oリング	O RING	2			
8	7307 3315 000	シフターケース	CASE	1			
10	0541 1108 018	ヘイコウピン	PIN PARALLEL	2			
11	K814 0108 040	Fボルト	BOLT	4	M8 × 40(8T)		
12	7307 3318 001	クラッチアームL	ARM L	1			
13	7307 3319 001	クラッチアームR	ARM R	1			
14	0740 0001 600	Cリング	RING	4			
15	7305 3226 001	レバーオシボルト	BOLT	2			
16	A301 0110 003	ナット	NUT	2	M10		
17	7307 3324 000	ブラケット	BRACKET	1			
18	3617 3227 000	スプリング	SPRING	2			