FIG　1－1　エンジン（ディーゼル）　ENGINE

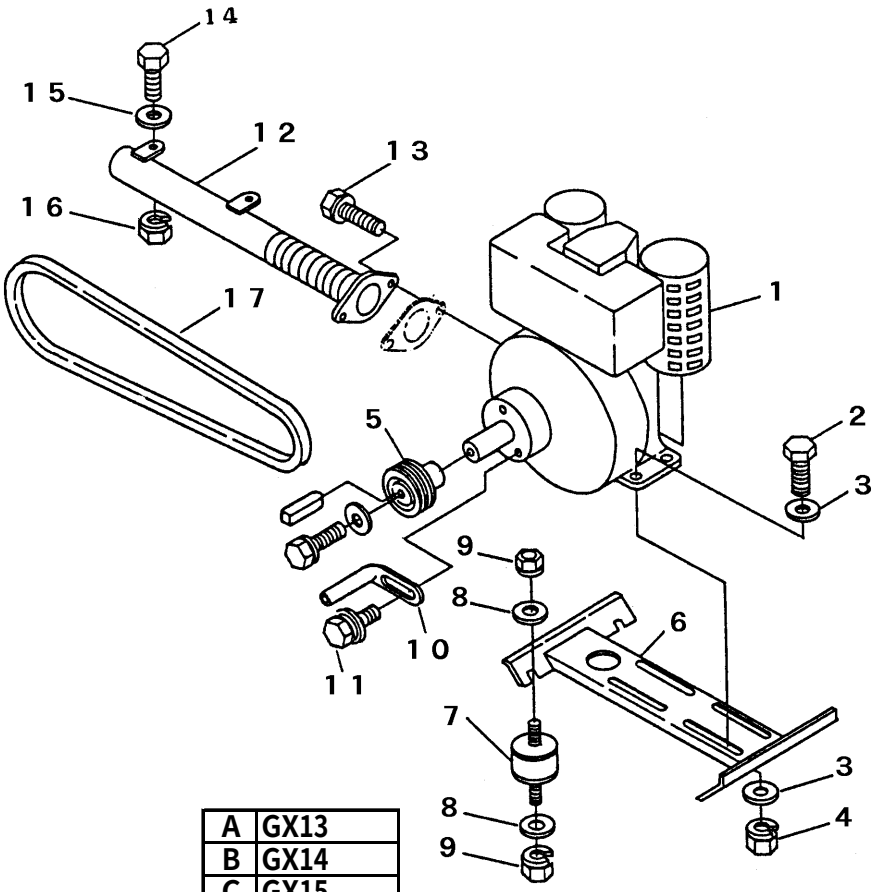

P－GX13－FIG01'－P

A	GX13
B	GX14
C	GX15
D	GX18
E	GX19
F	GX19輸出

見出	部品番号	部品名称		個数Q'ty	型　寸	適 用 号 機	備　考
NO.	PART NO.		PART NAME	C	DESCRIPTION	FROM ～ UP TO SERIAL NO.	REMARKS
1	3705 0002 000	ｴﾝｼﾞﾝ	ENGINE	1	DY-300BS4050		
2	A110 0110 060	ﾎﾞﾙﾄ	BOLT	4	M10×60		
3	0350 0141 022	PW	WASHER	8	10×22×1.6		
4	H301 0110 001	Sﾅｯﾄ	NUT	4	M10		
5	3705 0005 000	ﾌﾟｰﾘｰ	PULLEY	1			
6	3705 0012 000	ｴﾝｼﾞﾝﾍﾞｰｽ	BASE ENGINE	1			
7	3407 0102 000	ﾎﾞｳｼﾝｺﾞﾑ	INSULATOR	4	EA4005		
8	0350 0140 818	PW	WASHER	8	8×18×1.6		
9	H301 0108 001	Sﾅｯﾄ	NUT	8	M8		
10	3205 0011 000	ﾍﾞﾙﾄｽﾄｯﾊﾟｰ	STOPPER	3	B		
10	3705 0021 000	ﾍﾞﾙﾄｽﾄｯﾊﾟｰ	STOPPER	1	G		
11	H114 0108 016	ｾﾑｽB	BOLT	2	M8×16		
12	3705 0029 000	ｴｷｿﾞｰｽﾄﾊﾟｲﾌﾟ	EX･PIPE	1			
13	A110 0108 016	ﾎﾞﾙﾄ	BOLT	2	M8×16		(ｴﾝｼﾞﾝ付属)
14	A110 0108 020	ﾎﾞﾙﾄ	BOLT	2	M8×20		
15	0350 0140 822	PW	WASHER	2	8×22×1.6		
16	H301 0108 001	Sﾅｯﾄ	NUT	2	M8		
17	0852 1300 077	Vﾍﾞﾙﾄ	V-BELT	2			