FIG 3　デンソウ 2 ELECTRIC EQUIPMENT 2

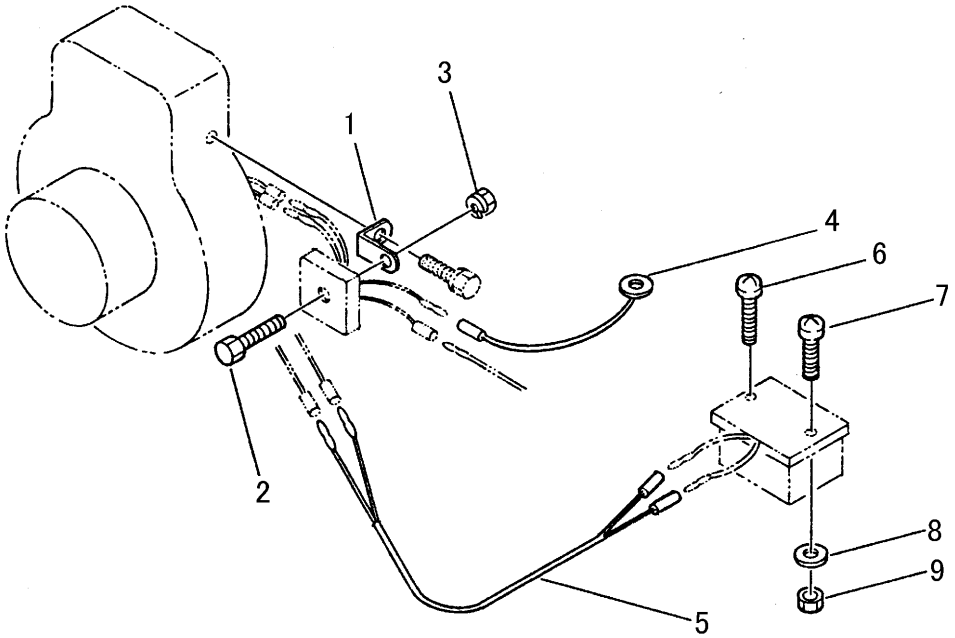

A	GX13
B	GX14
C	GX15
D	GX18
E	GX19
F	GX19輸出

見出	部品番号	部品名称		個数Q'ty			型　寸	適 用 号 機	備　考
NO.	PART NO.		PART NAME	A	C	EF	DESCRIPTION	FROM ～ UP TO SERIAL NO.	REMARKS
1	3705 0023 000	ﾚｸﾁﾌｧｲﾔｰﾄﾘﾂｹ	BRACKET	1					
2	A100 0106 025	ﾎﾞﾙﾄ	BOLT	1					
3	H300 0106 001	Sﾅｯﾄ	NUT	1					
4	3705 3936 000	ﾚｸﾁﾌｧｲﾔｰｱｰｽｾﾝ	HARNESS	1					
5	3705 3941 000	ﾚｷﾞｭﾚｰﾀﾘｰﾄﾞｾﾝ	HARNESS			1			
6	A242 0106 025	ﾅﾍﾞｺﾈｼﾞ	SCREW		1		M6×25		
6	A242 0106 030	ﾅﾍﾞｺﾈｼﾞ	SCREW			1	M6×30		
7	A242 0106 016	ﾅﾍﾞｺﾈｼﾞ	SCREW			1	M6×16		
8	0350 0130 613	PW	WASHER			2	6×13×1.0		
9	H300 0106 001	Sﾅｯﾄ	NUT		1		M6		
9	A300 0106 001	ﾅｯﾄ	NUT			2	M6		