FIG 18 フロントウインドウ WINDOW （キャビン仕様）

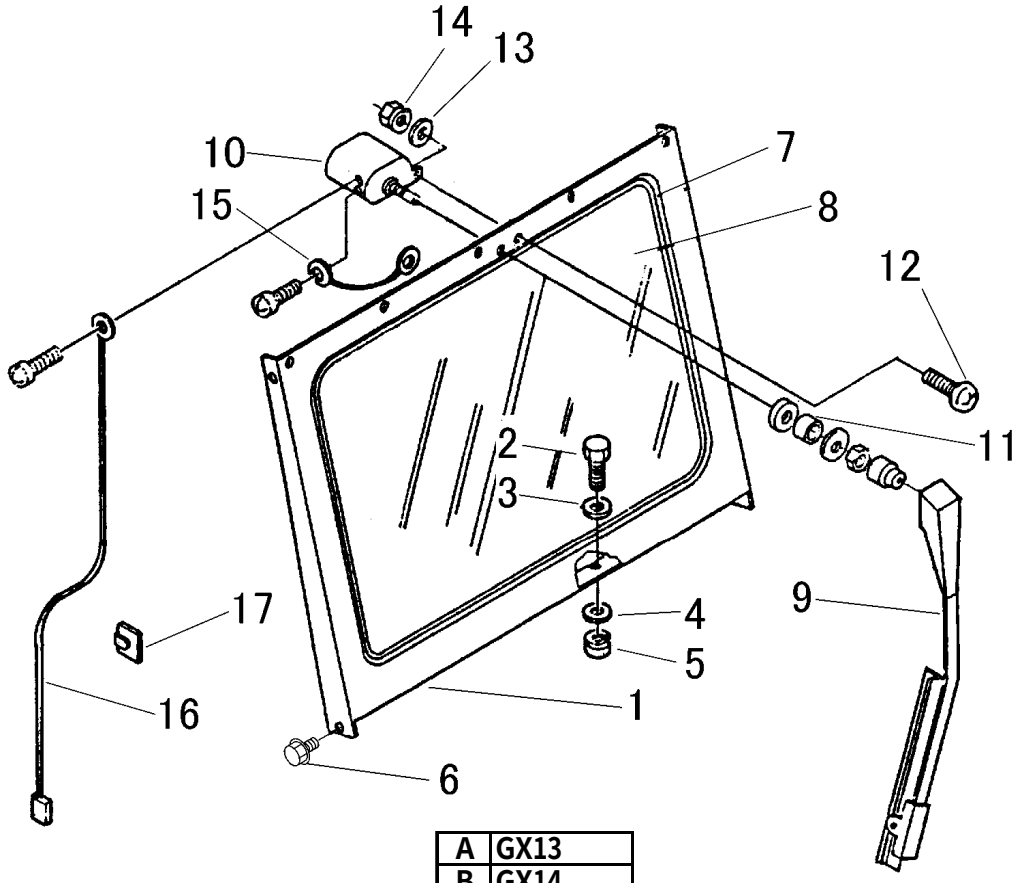

A	GX13
B	GX14
C	GX15
D	GX18
E	GX19
F	GX19輸出

見出	部品番号	部品名称		個数Q'ty		型　寸	適 用 号 機	備　考
NO.	PART NO.		PART NAME	ABCD	EF	DESCRIPTION	FROM ～ UP TO SERIAL NO.	REMARKS
1	3705 5001 000	ﾌﾛﾝﾄｳｨﾝﾄﾞﾄﾘﾂｹﾜｸ	FRAME	1				
1	3705 5001 100	ﾌﾛﾝﾄｳｨﾝﾄﾞﾄﾘﾂｹﾜｸ	FRAME		1			
2	A110 0108 020	ﾎﾞﾙﾄ	BOLT	4	4	M8×20		
3	0350 0140 818	PW	WASHER	4	4	8×18×1.6		
4	0350 0140 822	PW	WASHER	4	4	8×22×1.6		
5	H301 0108 001	Sﾅｯﾄ	NUT	4	4	M8		
6	H174 0110 025	ｾﾑｽC	BOLT	2	2	M10×25		
7	3705 5003 000	ﾌﾛﾝﾄｶﾞﾗｽﾄﾘﾂｹｺﾞﾑ	RUBBER	1	1			
8	3705 5004 000	ﾌﾛﾝﾄｶﾞﾗｽ	GLASS	1	1			
9	3705 5005 000	ﾜｲﾊﾟｰｱｯｾﾝ	WIPER ASSY	1	1			
10	3705 5006 000	ﾜｲﾊﾟｰﾓｰﾀｰｱｯｾﾝ	MOTOR ASSY	1	1			
11	3705 5007 000	ｶﾗｰ	COLLAR	1	1			
12	A242 0105 020	ﾅﾍﾞｺﾈｼﾞ	SCREW	1	1	M5×20		
13	0350 0120 512	PW	WASHER	1	1	5×12×0.8		
14	H300 0105 001	Sﾅｯﾄ	NUT	1	1	M5		
15	3705 5007 100	ｱｰｽｾﾝ	HARNES	1	1			
16	3705 5008 000	ﾜｲﾔｰﾊｰﾈｽC	HARNES	1	1			
17	3407 0513 000	ﾋﾟﾀｯｸｽﾃｯｶｰ	CLIP	7	7			