FIG 26 フゾクヒン（輸出） ACCESORIES（OVERSEAS）

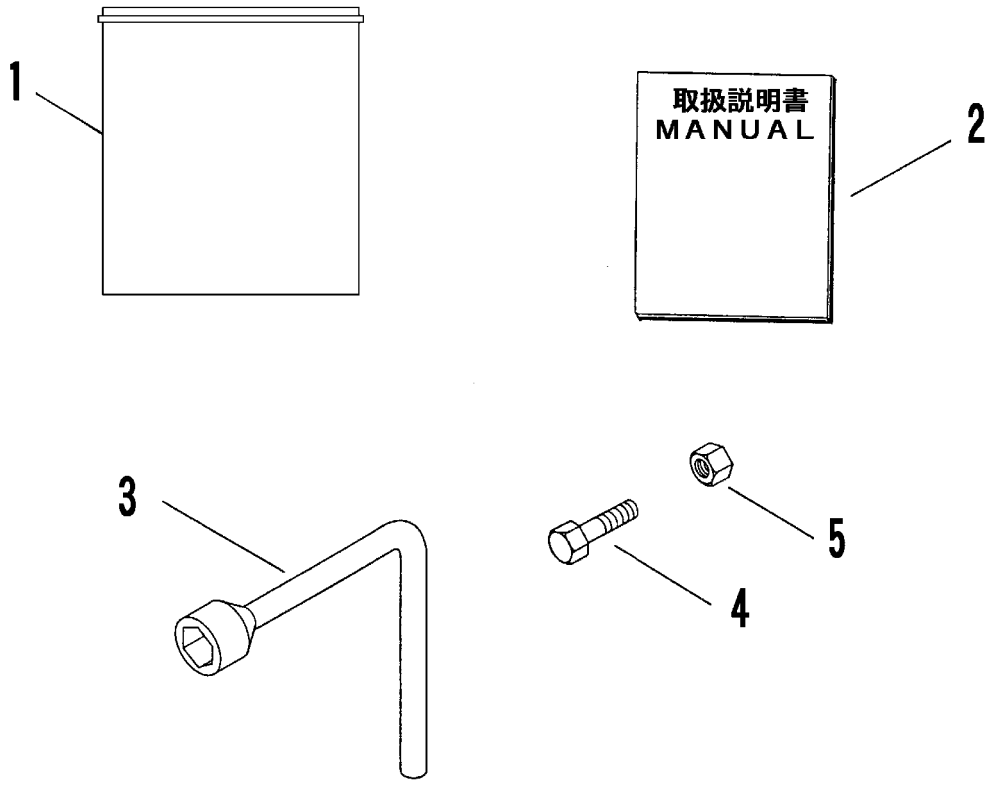

見出 NO.	部品番号 PART NO.	部品名称	PART NAME	個数 Q'ty	型寸 DESCRIPTION	適用号機 FROM ～ UP TO SERIAL NO.	備考 REMARKS
1	3656 6502 000	バッグ	BAG	1			
2	3709 6301 000	トリアツカイセツメイショ	MANUAL	1			
3	0978 0000 017	タイヤレンチ	WRENCH	1			
4	A110 0108 016	ボルト	BOLT	4	M8×16		
5	A301 0108 003	ナット	NUT	4	M8 3種		