３７０９　４１０　　パネル　ＰＡＮＥＬ

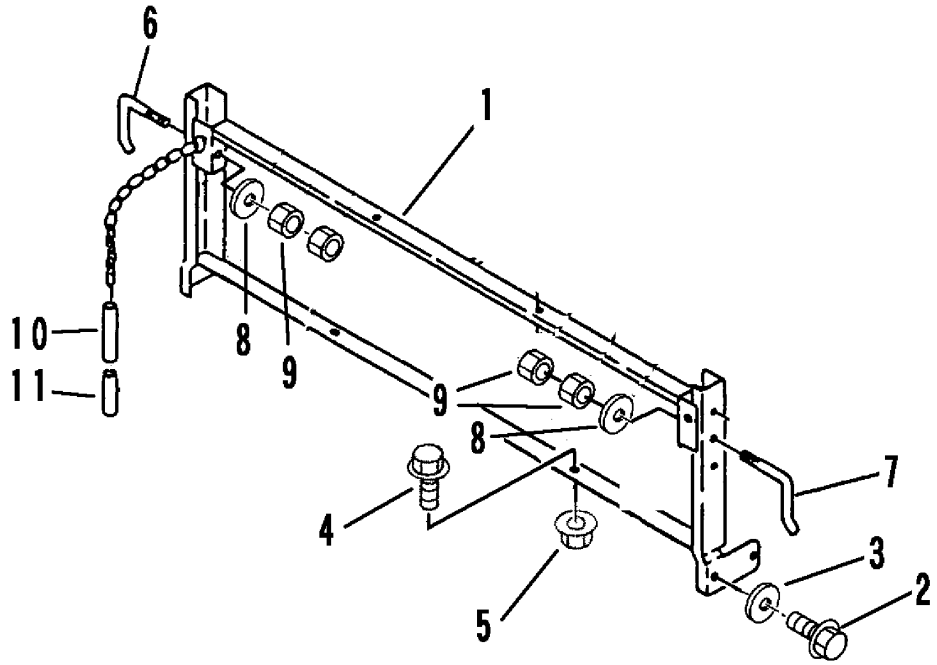

3709 410

見出	部品番号	部品名称		個数	型　　寸	適　用　号　機	備　　考
NO.	PART NO.		PART NAME	Q'ty	DESCRIPTION	FROM ～ UP TO SERIAL NO.	REMARKS
1	3709 4101 000	パネル	PANEL	1			
2	K710 0110 020	Fボルト	BOLT	4	M10×20		
3	0350 0151 026	PW	WASHER,PLAIN	4	10×26×2.3		
4	K110 0108 016	Fボルト	BOLT	2	M8×16		
5	F301 0108 000	Fナット	NUT	2	M8		
6	3407 4107 000	ドアカケガネR	LEVER	1	K-003		
7	3407 4108 000	ドアカケガネL	LEVER	1	K-003		
8	0350 0141 022	PW	WASHER,PLAIN	2	10×22×1.6		
9	A301 0110 003	ナット	NUT	4	M10 3種		
10	3415 4136 000	ホース	HOSE	2	φ15×φ18×150		
11	3415 4137 000	ホース	HOSE	2	φ15×φ18×70		