3715　046A　デンソウライトクミタテ　LIGHT　ELECTRIC　EQUIPMENT

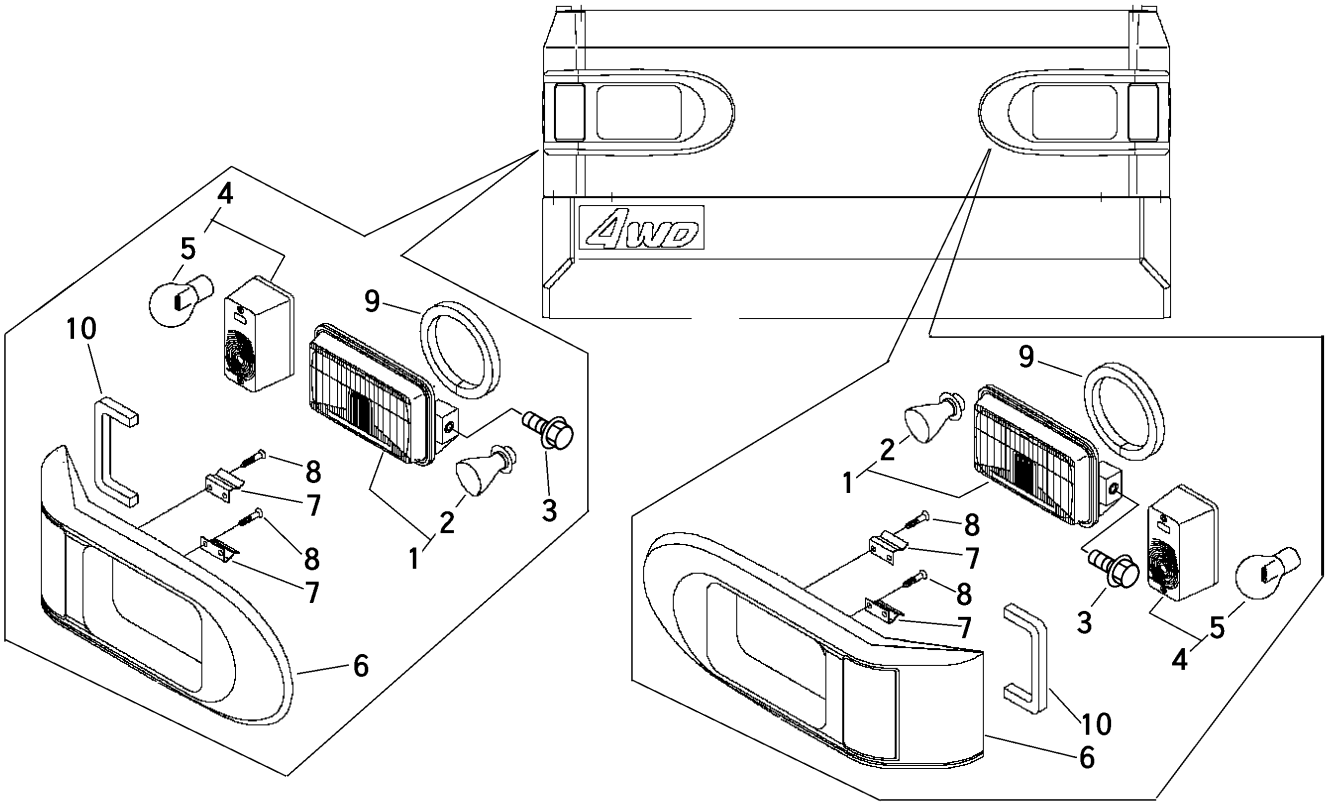

見出	部品番号	部品名称		個数	型　寸	適用号機	備考
NO.	PART NO.		PART NAME	Q'ty	DESCRIPTION	FROM ～ UP TO SERIAL NO.	REMARKS
1	3714 0401 000	ﾗｲﾄAssy	LIGHT ASSY	2			
2	3714 0403 000	ﾊﾞﾙﾌﾞ	BULB	2	12V25/25W		
3	K110 0108 016	Fﾎﾞﾙﾄ	BOLT	4	M8×16		
4	3655 0691 000	ﾀｰﾝｼｸﾞﾅﾙﾗﾝﾌﾟ	LAMP,TURN SIGNAL	2			
5	0980 8122 304	ﾊﾞﾙﾌﾞ	BULB	2	12V-23W		
6	3714 0412 000	ｸﾞﾘﾙﾌﾟﾚｰﾄ	GRILL	2			
7	3714 0413 000	ｲﾀﾊﾞﾈ	SPRING	4			
8	0432 2104 006	ﾀｯﾋﾟﾝﾈｼﾞ	SCREW	8	4×6		
9	3715 0461 000	ﾃｰﾌﾟ	TAPE	2			
10	3715 0462 000	ﾃｰﾌﾟ	TAPE	2			