３７１７　１００Ａ　フレームクミタテ（平ボディ）
FRAME　EQUIPMENT（FLAT　BED）

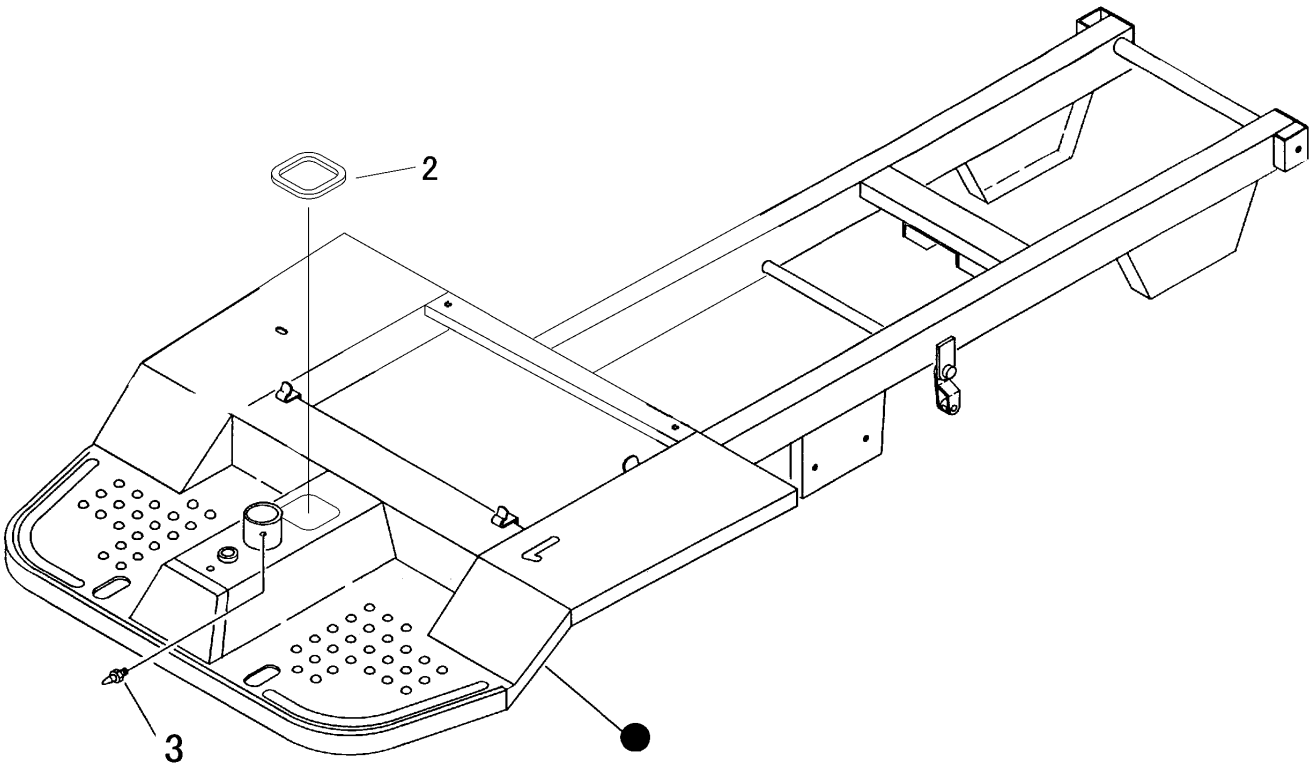

見出 NO.	部品番号 PART NO.	部品名称	PART NAME	個数 Q'ty	型　寸 DESCRIPTION	適用号機 FROM ～ UP TO SERIAL NO.	備　考 REMARKS
2	3420 1081 000	ﾄﾘﾑ	TRIM	1		NO.8010284～	
2	3611 1171 000	ﾎｺﾞｺﾞﾑ	GROMMET	1	P-2	～NO.8010283	
3	A650 0100 600	ｸﾞﾘｰｽﾆｯﾌﾟﾙ	NIPPLE	1	A-M6	～NO.8010336	