３７１７　１５０Ａ　フレームクミタテ（油圧ダンプ）
FRAME　EQUIPMENT（DUMPING）

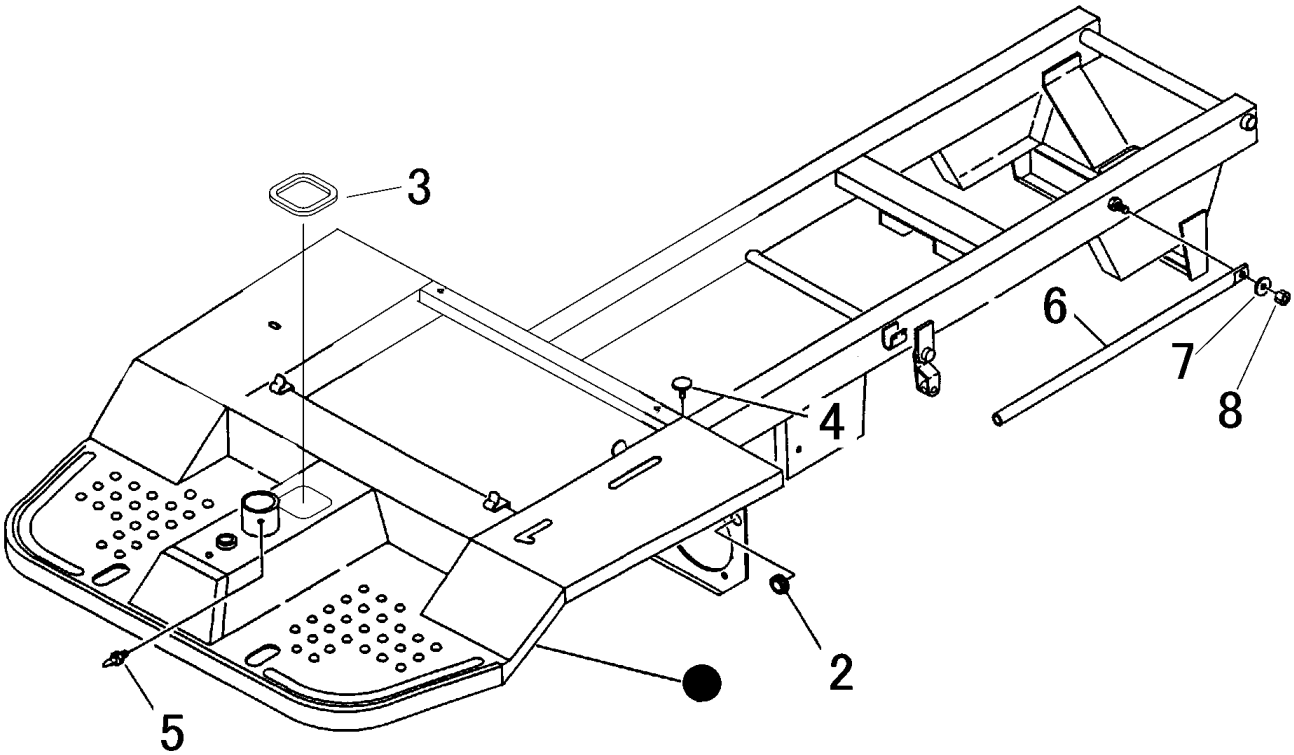

見出 NO.	部品番号 PART NO.	部品名称	PART NAME	個数 Q'ty	型　寸 DESCRIPTION	適 用 号 機 FROM ～ UP TO SERIAL NO.	備　考 REMARKS
2	3508 1057 000	ﾎｺﾞｺﾞﾑ	GROMMET	1	P-1		
3	3420 1081 000	ﾄﾘﾑ	TRIM	1		NO.8010284～	
3	3611 1171 000	ﾎｺﾞｺﾞﾑ	GROMMET	1	P-2	～NO.8010283	
4	3606 4024 000	ﾎﾞｳｵﾝｺﾞﾑ	RUBBER	2	BSIE φ8.5		
5	A650 0100 600	ｸﾞﾘｰｽﾆｯﾌﾟﾙ	NIPPLE	1	A-M6	～NO.8010336	
6	3408 1045 000	ﾗｯｶﾎﾞｳｼﾎﾞｳ	ROD	1			
7	0350 0151 222	PW	WASHER,PLAIN	1	12×22×2.3		
8	A351 0112 002	Uﾅｯﾄ	U-NUT	1	M12		