3420　230A　ゼンリンクミタテ　FRONT　TIRE　EQUIPMENT

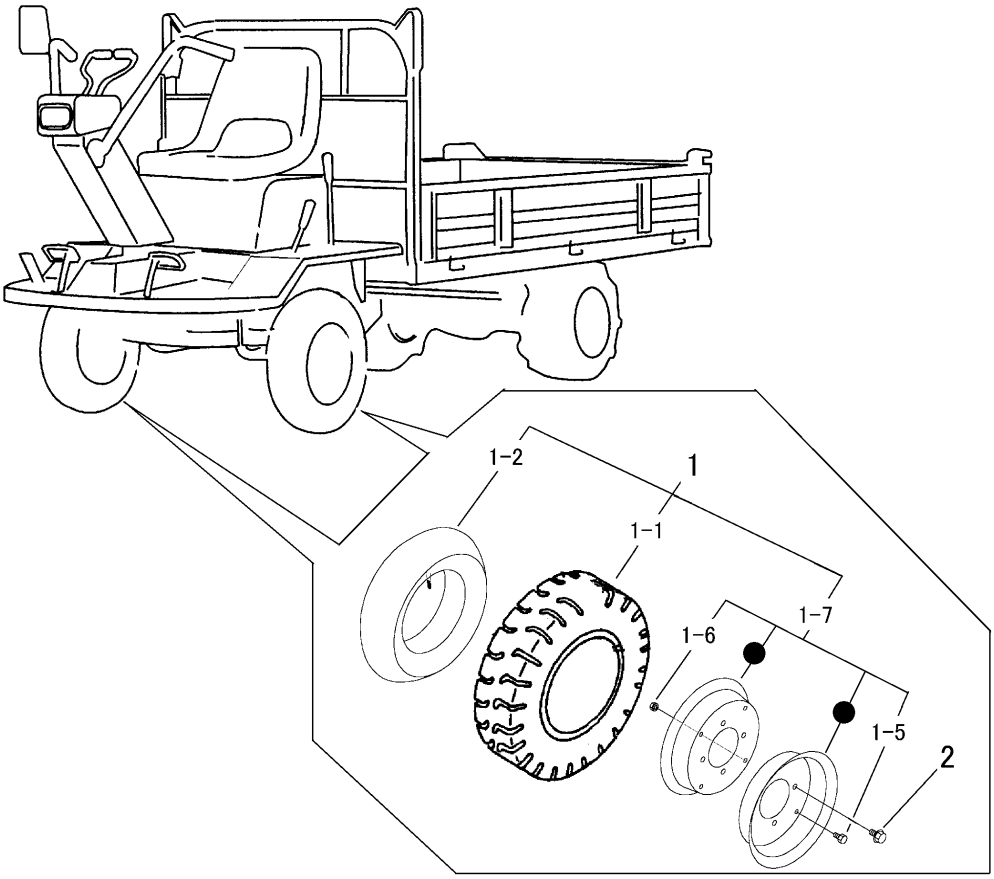

見出 NO.	部品番号 PART NO.	部品名称	PART NAME	個数 Q'ty	型　寸 DESCRIPTION	適用号機 FROM ～ UP TO SERIAL NO.	備　考 REMARKS
1	3420 2301 000	ﾀｲﾔASSY	TIRE ASSY	2	HC4.00×8 4PR		
1-1	3407 2302 000	ﾀｲﾔ	TIRE	2	HC4.00×8 4PR		
1-2	3407 2303 000	ﾁｭｰﾌﾞ	TUBE	2	4.00×8		
1-5	A110 0108 016	ﾎﾞﾙﾄ	BOLT	8	M8×16		
1-6	H301 0108 001	Sﾅｯﾄ	NUT	8	M8		
1-7	3407 9902 000	ﾎｲﾙASSY	WHEEL ASSY	2			
2	F114 0112 020	ｾﾑｽA	BOLT	8	M12×20		