3418　330A　デフロッククミタテ　DIFF　LOCK　EQUIPMENT

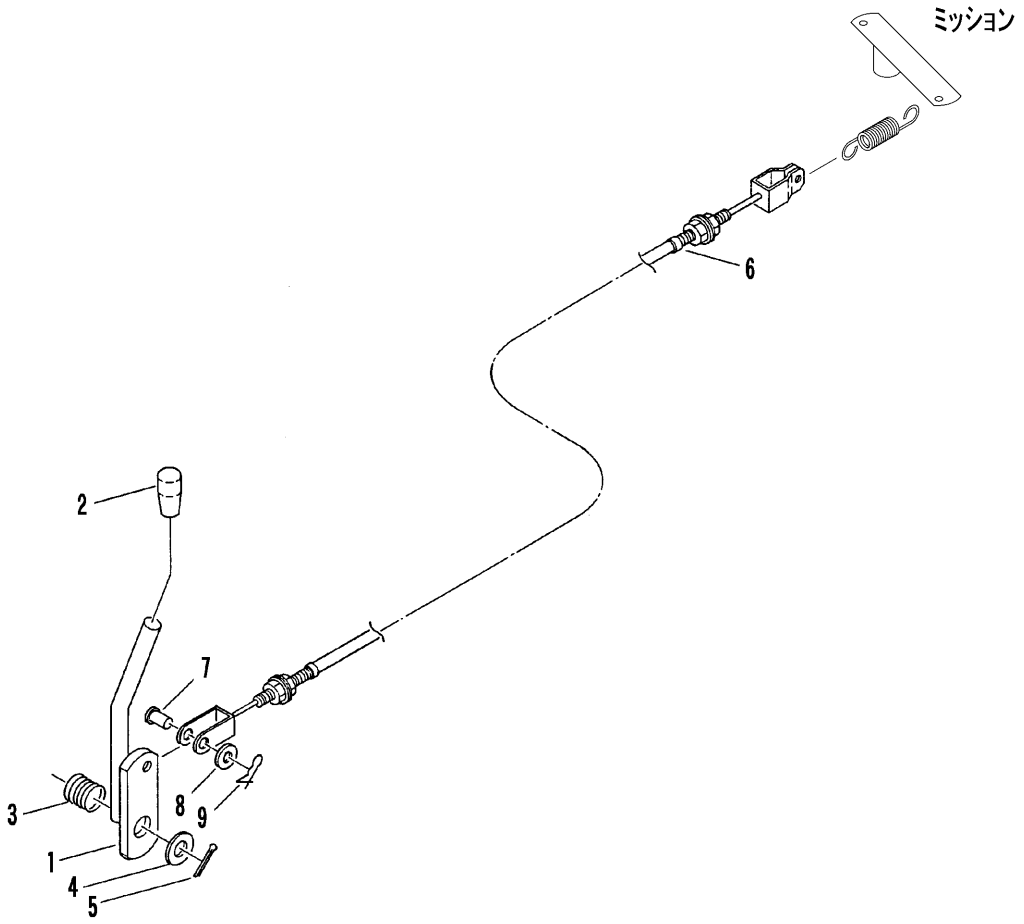

見出 NO.	部品番号 PART NO.	部品名称	PART NAME	個数 Q'ty	型　寸 DESCRIPTION	適用号機 FROM ～ UP TO SERIAL NO.	備　考 REMARKS
1	3418 3301 000	ﾃﾞﾌﾛｯｸﾚﾊﾞｰ	LEVER	1			
2	0691 0012 250	ｸﾞﾘｯﾌﾟ	GRIP	1	黒		
3	3407 3304 000	ｽﾌﾟﾘﾝｸﾞ	SPRING	1	#59		
4	0350 0151 222	PW	WASHER,PLAIN	1	12×22×2.3		
5	0520 0132 025	ﾜﾘﾋﾟﾝ	PIN,SPLIT	1	3.2×25		
6	3407 3305 000	ﾜｲﾔｰ	WIRE	1	WG053069		
7	0562 0108 020	ﾋﾗｱﾀﾏﾋﾟﾝ	PIN,CLEVIS	1	φ8×20		
8	0350 0140 818	PW	WASHER,PLAIN	1	8×18×1.6		
9	0523 0108 000	ｽﾅｯﾌﾟﾋﾟﾝ	PIN,SNAP	1	φ8用		