3717　350A　シートクミタテ　SEAT　EQUIPMENT

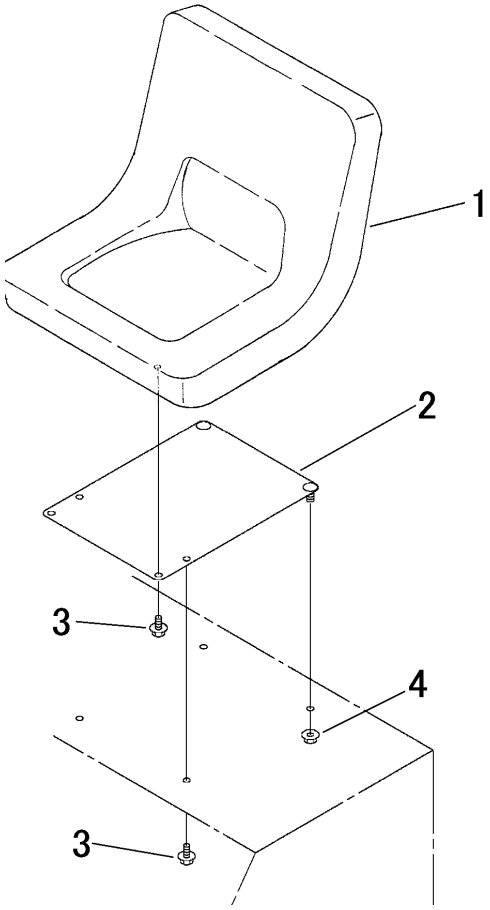

見出 NO.	部品番号 PART NO.	部品名称	PART NAME	個数 Q'ty	型　寸 DESCRIPTION	適用号機 FROM ～ UP TO SERIAL NO.	備　考 REMARKS
1	3712 3501 000	ｼｰﾄASSY	SEAT ASSY	1			
2	3717 3505 000	ﾌﾞﾗｹｯﾄ	BRACKET	1			
3	K110 0108 016	Fﾎﾞﾙﾄ	BOLT	4	M8×16(4T)		
4	F301 0108 000	Fﾅｯﾄ	NUT	2	M8		