7205　230B　ダイ2ジク　SECOND　SHAFT

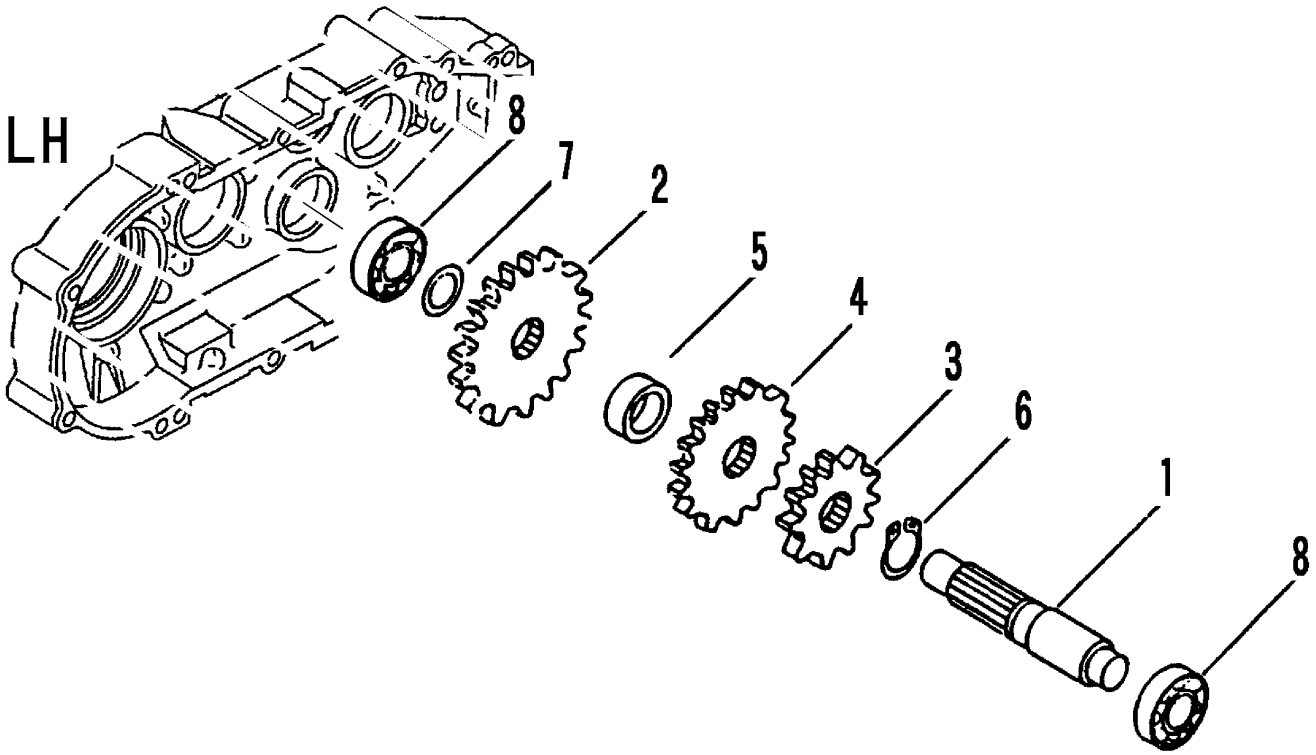

見出	部品番号	部品名称		個数	型　寸	適 用 号 機	備　考
NO.	PART NO.		PART NAME	Q'ty	DESCRIPTION	FROM ～ UP TO SERIAL NO.	REMARKS
1	7205 2301 000	ｼｬﾌﾄ 2	SHAFT 2	1			
2	7201 2306 000	ﾄﾞﾘﾌﾞﾝﾛｰｷﾞﾔ	GEAR	1			
3	7205 2206 000	ｷﾞﾔ 26	GEAR 26	1			
4	7205 2207 000	ｷﾞﾔ 31	GEAR 31	1			
5	7205 2308 000	ｶﾗｰ	COLLAR	1			
6	0740 0002 500	Cﾘﾝｸﾞ	RING	1	S25		
7	7301 2006 000	ｼﾑA	SHIM	1			
8	0750 0060 040	ﾍﾞｱﾘﾝｸﾞ	BEARING	2	6004		