3718　825A　ダイ4ジク　FOURTH　SHAFT

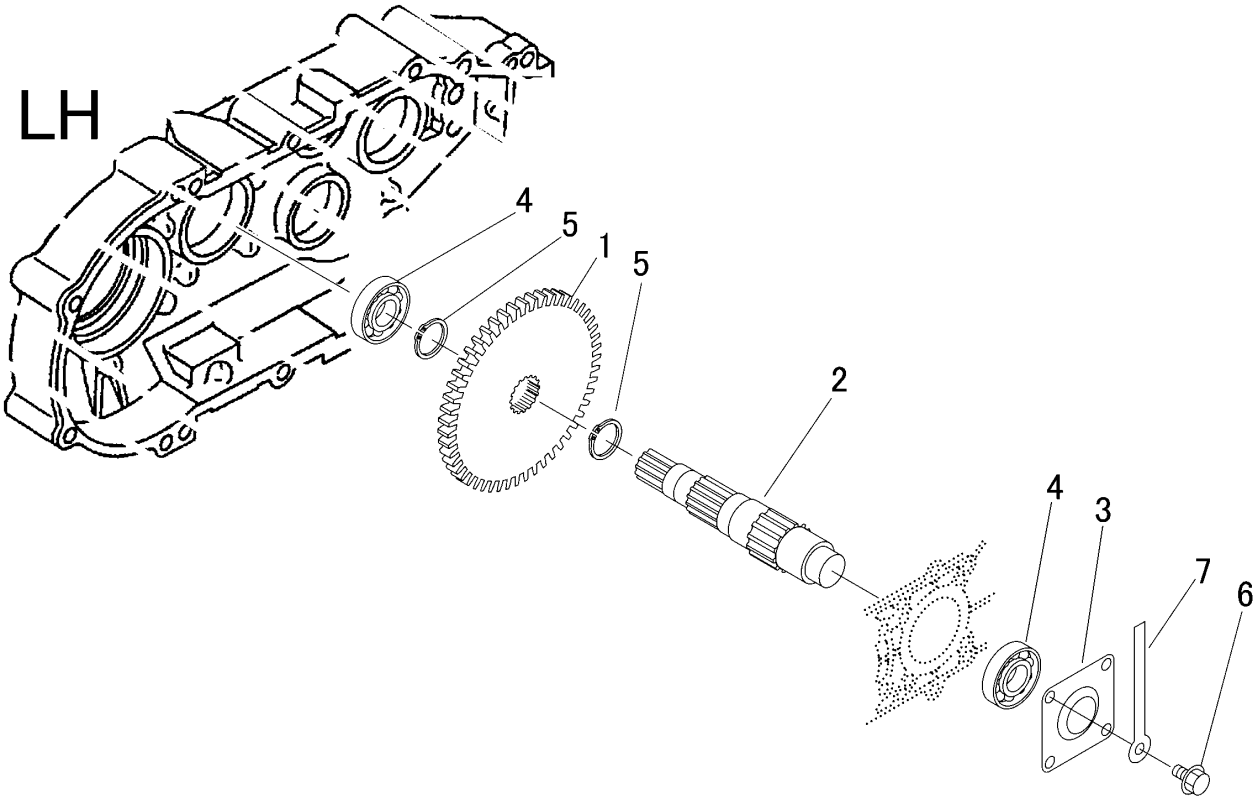

見出	部品番号	部品名称		個数	型　寸	適 用 号 機	備　考
NO.	PART NO.		PART NAME	Q'ty	DESCRIPTION	FROM ～ UP TO SERIAL NO.	REMARKS
1	7205 2404 000	ｷﾞﾔ 51	GEAR 51	1			
2	3718 8254 000	ｼｬﾌﾄ	SHAFT	1			
3	7201 2507 000	ｼｬﾌﾄｶﾊﾞｰB	COVER	1			
4	0750 0062 050	ﾍﾞｱﾘﾝｸﾞ	BEARING	2	6205		
5	0740 0003 000	Cﾘﾝｸﾞ	RING	2	S30		
6	K710 0108 016	Fﾎﾞﾙﾄ	BOLT	4	M8×16(7T)		
7	0050 2108 083	ｸﾗﾝﾌﾟ	CLAMP	1	L80(D形)		