3718　855A　ニュウリョクジク　INPUT　SHAFT

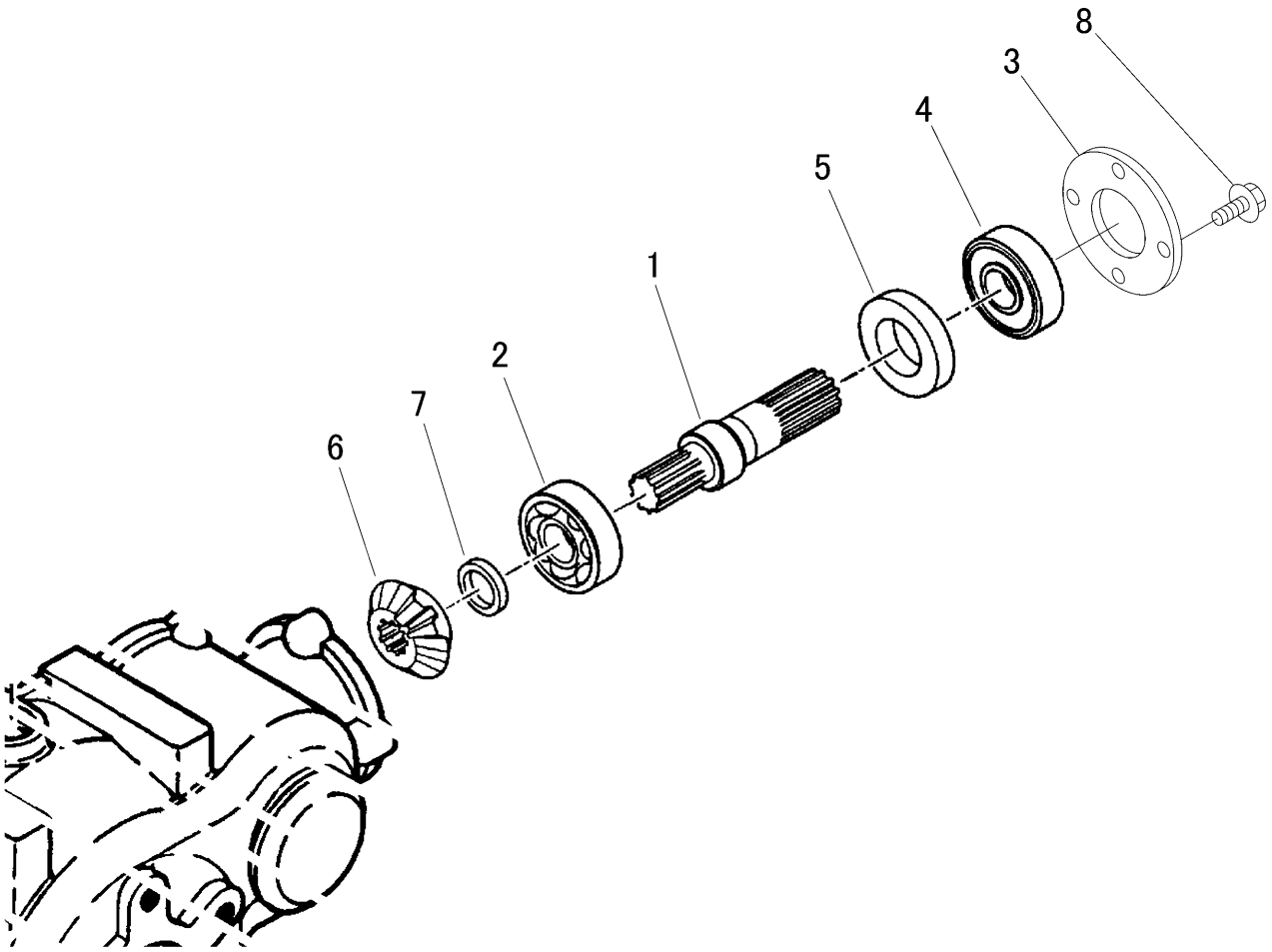

見出 NO.	部品番号 PART NO.	部品名称	PART NAME	個数 Q'ty	型　寸 DESCRIPTION	適用号機 FROM ～ UP TO SERIAL NO.	備　考 REMARKS
1	3718 8551 000	ｼｬﾌﾄ	SHAFT	1			
2	0750 0063 040	ﾍﾞｱﾘﾝｸﾞ	BEARING	1	6304		
3	3718 8552 000	ﾌﾟﾚｰﾄ	PLATE	1			
4	0750 0562 054	ﾍﾞｱﾘﾝｸﾞ	BEARING	1	6205DDU		
5	0840 2030 528	ｵｲﾙｼｰﾙ	SEAL	1	AD30528		
6	7201 5007 010	ﾍﾞﾍﾞﾙｷﾞﾔ14T	GEAR	1			
7	7401 2003 000	ｶﾗｰ	COLLAR	1			
8	K710 0108 020	Fﾎﾞﾙﾄ	BOLT	4	M8×20(7T)		