7401　210B　ピニオンシャフト　PINION　SHAFT

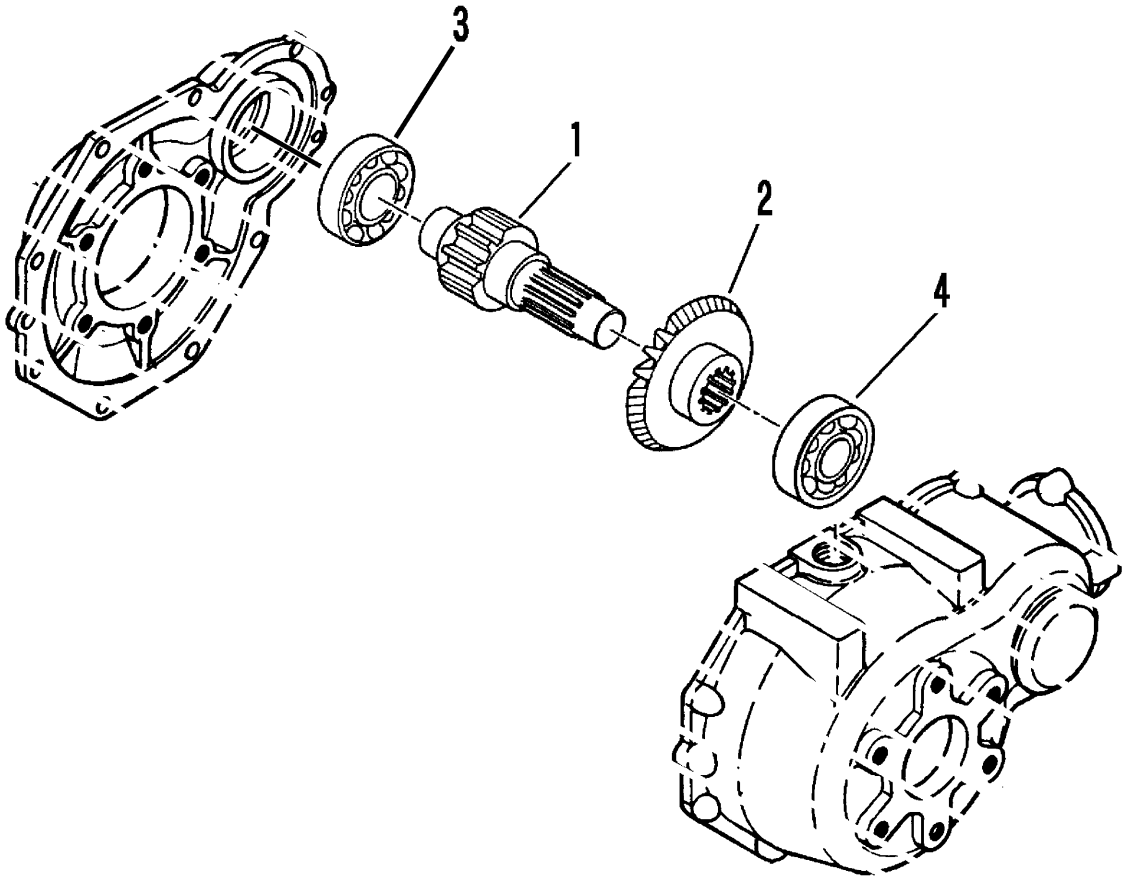

見出 NO.	部品番号 PART NO.	部品名称	PART NAME	個数 Q'ty	型　寸 DESCRIPTION	適用号機 FROM ～ UP TO SERIAL NO.	備　考 REMARKS
1	7401 2102 000	ﾄﾞﾗｲﾌﾞﾋﾟﾆｵﾝｼｬﾌﾄ	SHAFT	1			
2	7201 5004 010	ﾍﾞﾍﾞﾙｷﾞﾔ24T	GEAR	1			
3	0750 0062 050	ﾍﾞｱﾘﾝｸﾞ	BEARING	1	6205		
4	0750 0063 040	ﾍﾞｱﾘﾝｸﾞ	BEARING	1	6304		