3718　240A　サスペンション　SUSPENSION

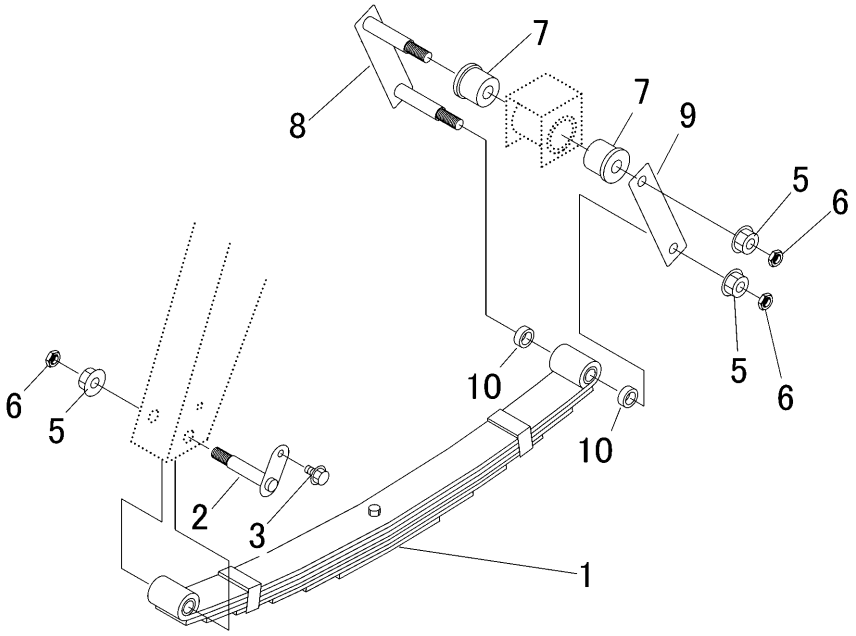

見出	部品番号	部品名称		個数	型　寸	適 用 号 機	備　考
NO.	PART NO.		PART NAME	Q'ty	DESCRIPTION	FROM ～ UP TO SERIAL NO.	REMARKS
1	3718 2401 000	ｽﾌﾟﾘﾝｸﾞ	SPRING	2			
2	3718 2402 000	ﾎﾞﾙﾄ	BOLT	2			
3	K110 0108 016	Fﾎﾞﾙﾄ	BOLT	2	M8×16(4T)		
5	F301 0112 000	Fﾅｯﾄ	NUT	6	M12		
6	A301 0112 003	ﾅｯﾄ	NUT	6	M12(3種)		
7	3718 2405 000	ﾗﾊﾞｰ	RUBBER	4			
8	3718 2406 000	ﾌﾞﾗｹｯﾄ	BRACKET	2			
9	3718 2409 000	ﾌﾟﾚｰﾄ	PLATE	2			
10	3718 2411 000	ﾊﾟｲﾌﾟ	PIPE	4			