3709　450A　ドアロック　LOWER　LOCK

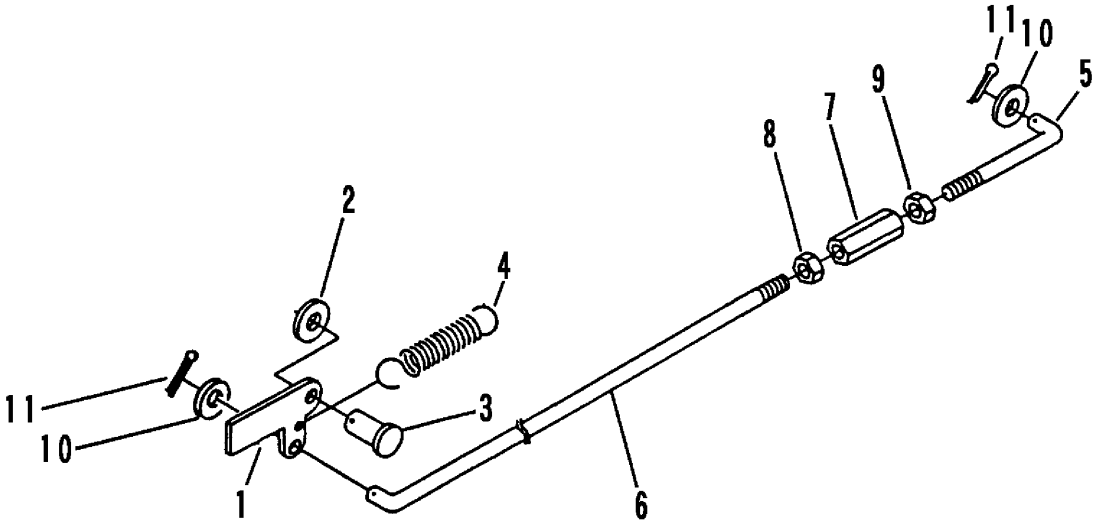

見出	部品番号	部品名称		個数	型　寸	適 用 号 機	備　考
NO.	PART NO.		PART NAME	Q'ty	DESCRIPTION	FROM ～ UP TO SERIAL NO.	REMARKS
1	3408 5201 000	ﾄﾞｱﾛｯｸｶﾅｸﾞ	LOCK	1			
2	0350 0140 818	PW	WASHER,PLAIN	1	8×18×1.6		
3	0562 0108 025	ﾋﾗｱﾀﾏﾋﾟﾝ	PIN,CLEVIS	1	φ8×25		
4	3408 5202 000	ｽﾌﾟﾘﾝｸﾞ	SPRING	1	#3		
5	3634 4702 000	ﾛｯﾄﾞ	ROD	1	L=65 M8L		
6	3407 3223 000	Lﾛｯﾄﾞ	ROD	1	L=510 M8R		
7	3208 3410 000	ﾀｰﾝﾊﾞｯｸﾙ	BUCKLE	1	M8×50		
8	A301 0108 003	ﾅｯﾄ	NUT	1	M8 3種		
9	A301 2108 003	ﾅｯﾄ	NUT	1	M8L3種		
10	0350 0140 818	PW	WASHER,PLAIN	2	8×18×1.6		
11	0520 0125 020	ﾜﾘﾋﾟﾝ	PIN,SPLIT	2	2.5×20		