3721　615A　フゾクヒン　2　ACCESSORIES　2

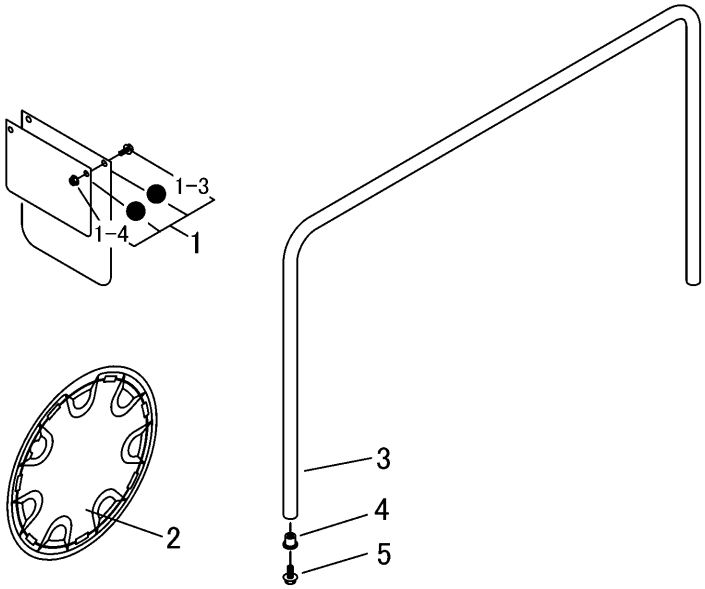

見出	部品番号	部品名称		個数	型　寸	適 用 号 機	備　考
NO.	PART NO.		PART NAME	Q'ty	DESCRIPTION	FROM ～ UP TO SERIAL NO.	REMARKS
1	3715 8002 000	ﾄﾞﾛﾖｹAssy	MUD GUARD	2			
1-3	K700 0106 016	Fﾎﾞﾙﾄ	BOLT	4	M6×16		
1-4	F300 0106 000	Fﾅｯﾄ	NUT	4	M6		
2	3718 2215 000	ﾎｲｰﾙｶﾊﾞｰ	WHEEL COVER	4	12inch用		
3	3721 7011 100	ﾊﾟｲﾌﾟ	PIPE	3			
4	3721 7012 000	ｳｴﾙﾅｯﾄ	NUT	4			
5	K710 0108 020	Fﾎﾞﾙﾄ	BOLT	4	M8×20		