3719　180A　ベルトカバー　COVER

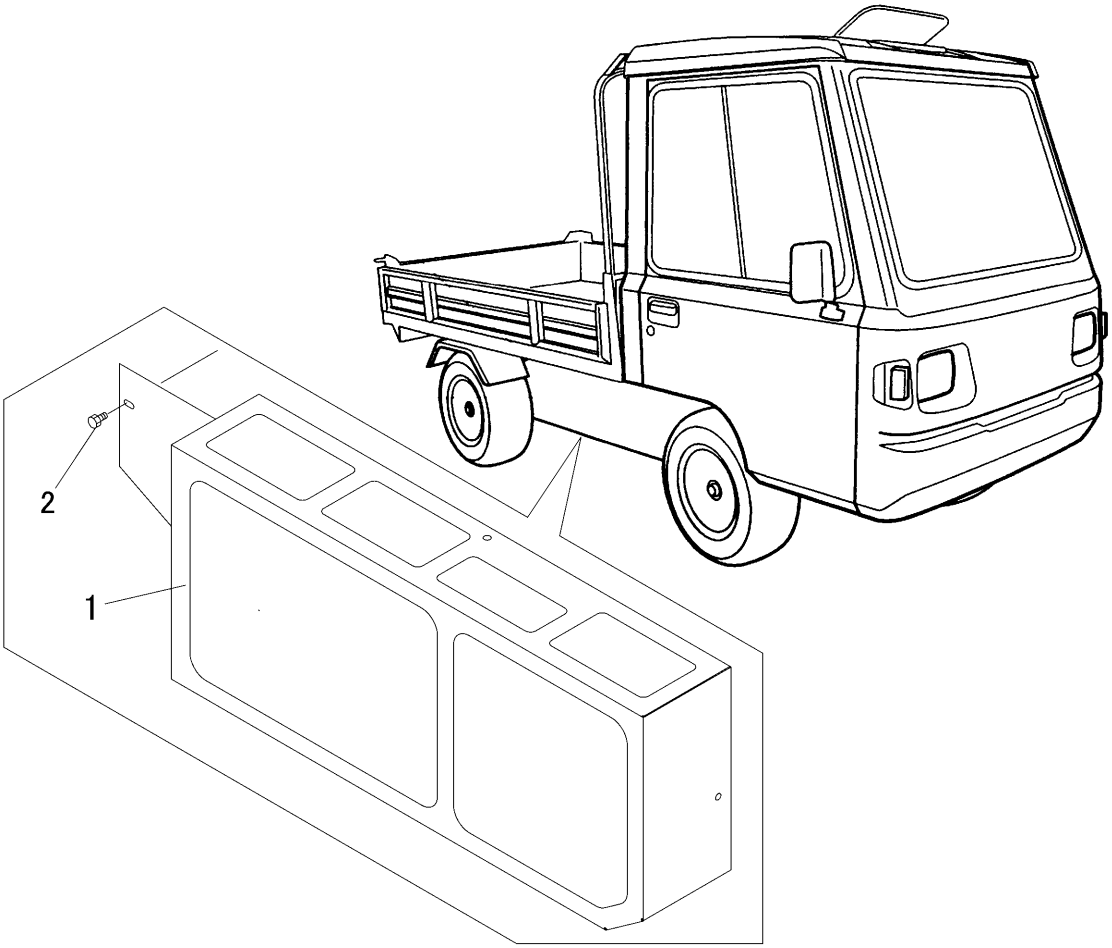

見出	部品番号	部品名称		個数	型　寸	適 用 号 機	備　考
NO.	PART NO.		PART NAME	Q'ty	DESCRIPTION	FROM ～ UP TO SERIAL NO.	REMARKS
1	3719 1802 001	ｶﾊﾞｰ	COVER	1			
2	A110 0108 016	ﾎﾞﾙﾄ	BOLT	6	M8×16		