3721　180A　ベルトカバー　COVER

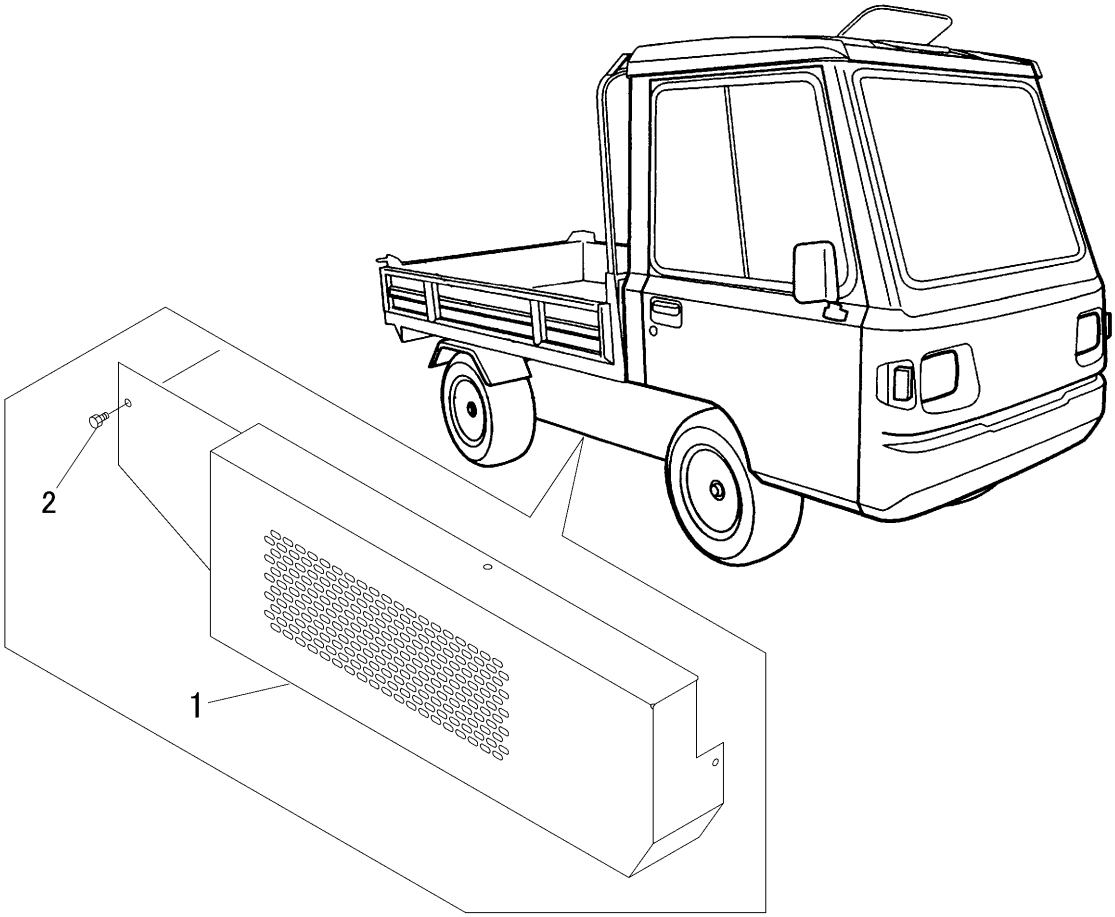

見出 NO.	部品番号 PART NO.	部品名称	PART NAME	個数 Q'ty	型　寸 DESCRIPTION	互換性 R/P	適用号機 FROM ～ UP TO SERIAL NO.	備　考 REMARKS
1	3721 1802 000	ｶﾊﾞｰ	COVER	1				
2	A110 0108 016	ﾎﾞﾙﾄ	BOLT	5	M8×16			