3718　200A　ミッション　TRANSMISSION

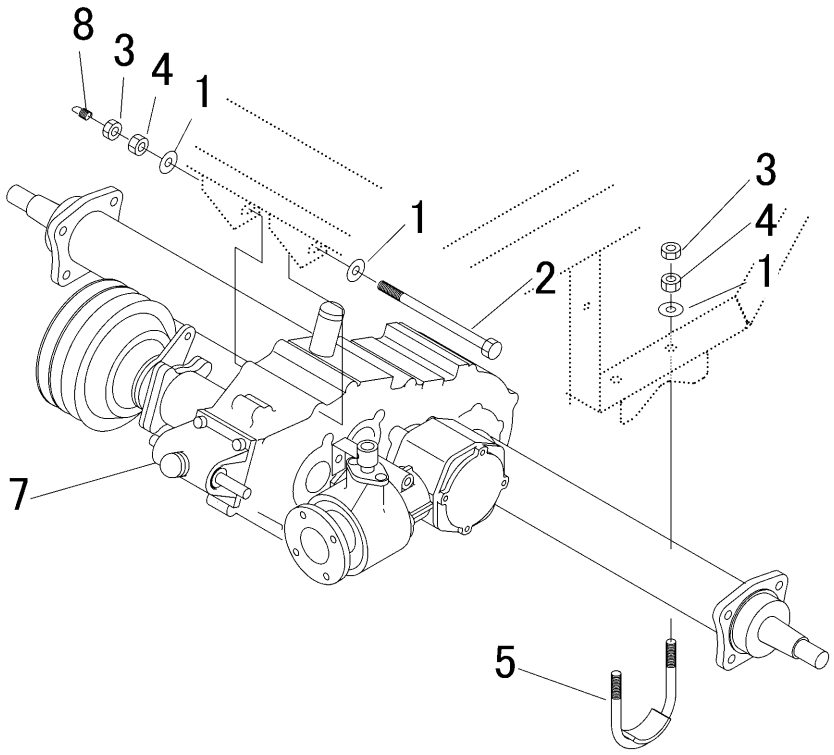

見出 NO.	部品番号 PART NO.	部品名称	PART NAME	個数 Q'ty	型　寸 DESCRIPTION	互換性 R/P	適用号機 FROM ～ UP TO SERIAL NO.	備　考 REMARKS
1	0350 0151 026	PW	WASHER	6	10×26×2.3			
2	A104 0110 160	ﾎﾞﾙﾄ	BOLT	1	M10×160×32			
3	A301 0110 003	ﾅｯﾄ	NUT	5	M10(3種)			
4	A301 0110 001	ﾅｯﾄ	NUT	5	M10(1種)			
5	3718 2005 000	Uﾎﾞﾙﾄ	U-BOLT	2				
7	3718 800A 000	ﾐｯｼｮﾝASSY	TRANSMISSION	1				
8	3718 2007 000	ｽﾌﾟﾘﾝｸﾞ	SPRING	1				