3718　825A　ダイ4ジク　FOURTH　SHAFT

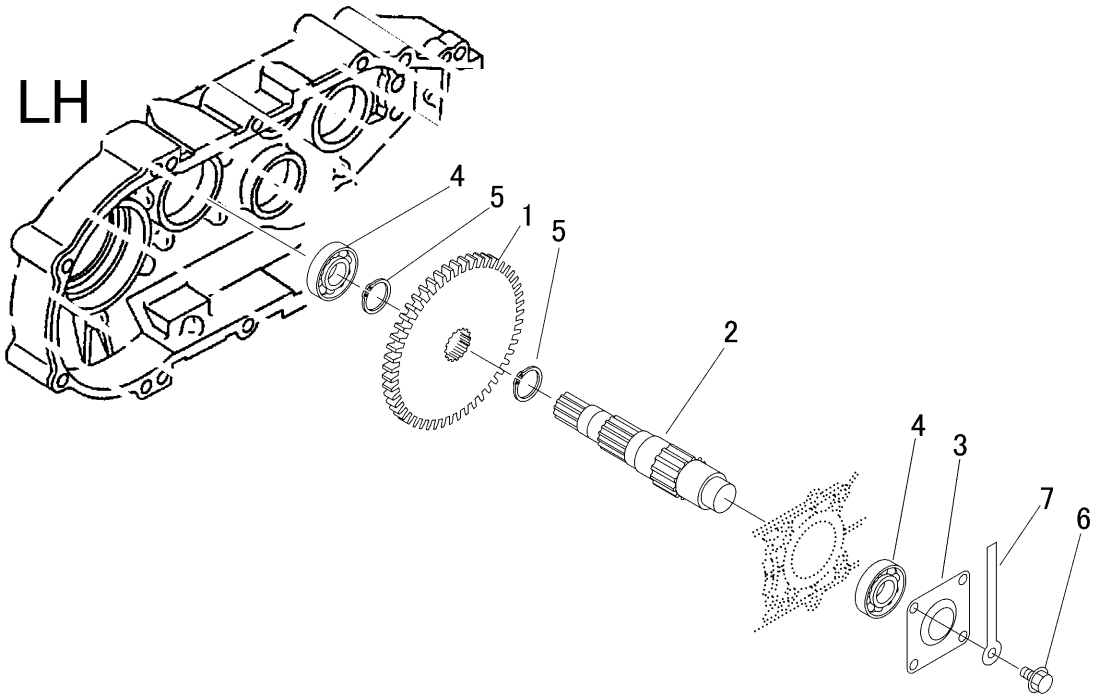

見出 NO.	部品番号 PART NO.	部品名称	PART NAME	個数 Q'ty	型　寸 DESCRIPTION	互換性 R/P	適用号機 FROM ～ UP TO SERIAL NO.	備考 REMARKS
1	7205 2404 000	ｷﾞﾔ 51	GEAR 51	1				
2	3718 8254 000	ｼｬﾌﾄ	SHAFT	1				
3	7201 2507 000	ｼｬﾌﾄｶﾊﾞｰB	COVER	1				
4	0750 0062 050	ﾍﾞｱﾘﾝｸﾞ	BEARING	2	6205			
5	0740 0003 000	Cﾘﾝｸﾞ	RING	2	S30			
6	K710 0108 016	Fﾎﾞﾙﾄ	BOLT	4	M8×16(7T)			
7	0050 2108 083	ｸﾗﾝﾌﾟ	CLAMP	1	L80(D形)			