3718　830A　アクスル　AXLE

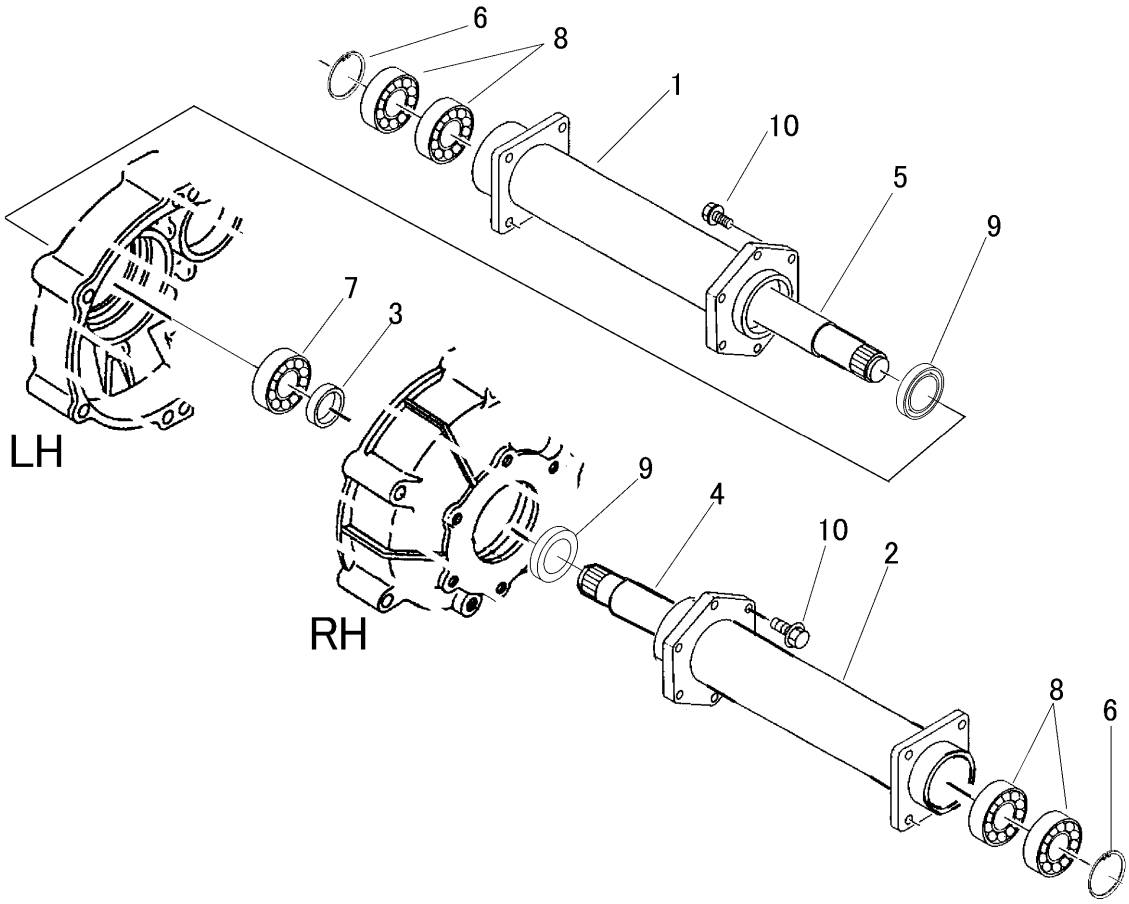

見出 NO.	部品番号 PART NO.	部品名称	PART NAME	個数 Q'ty	型　寸 DESCRIPTION	互換性 R/P	適用号機 FROM ～ UP TO SERIAL NO.	備考 REMARKS
1	3718 8301 000	ﾊﾟｲﾌﾟ	PIPE	1				
2	3718 8302 000	ﾊﾟｲﾌﾟ	PIPE	1				
3	3718 8303 000	ﾊﾟｲﾌﾟ	PIPE	1				
4	3718 8304 000	ｼｬﾌﾄ	SHAFT	1				
5	3718 8305 000	ｼｬﾌﾄ	SHAFT	1				
6	0741 0005 500	Cﾘﾝｸﾞ	RING	2	H55			
7	0750 0060 060	ﾍﾞｱﾘﾝｸﾞ	BEARING	1	6006			
8	0750 0560 064	ﾍﾞｱﾘﾝｸﾞ	BEARING	4	6006DDU			
9	0840 1030 458	ｵｲﾙｼｰﾙ	SEAL	2	UE30458			
10	K710 0608 025	Fﾎﾞﾙﾄ	BOLT	12	M8×25(7T)			