7401　100C　ケース　CASE

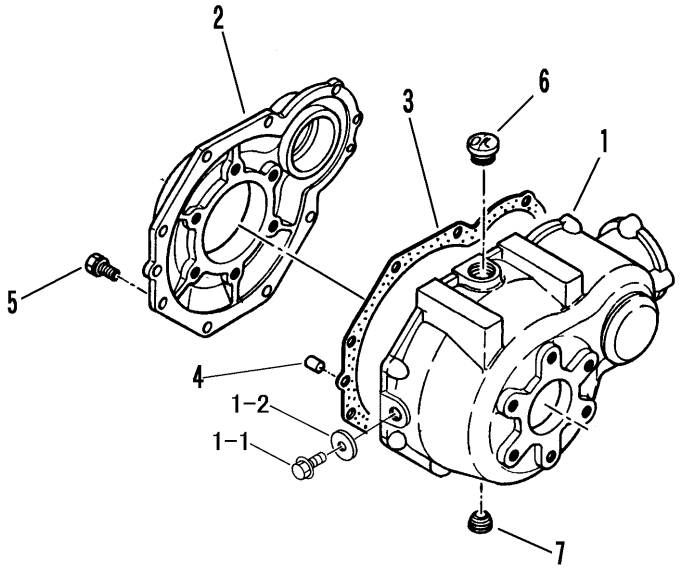

見出 NO.	部品番号 PART NO.	部品名称	PART NAME	個数 Q'ty	型　寸 DESCRIPTION	互換性 R/P	適用号機 FROM ～ UP TO SERIAL NO.	備　考 REMARKS
1	7401 1003 002	ﾃﾞﾌｹｰｽ	CASE	1				
1-1	K710 0108 012	Fﾎﾞﾙﾄ	BOLT	1	M8×12(細目)			
1-2	0833 0000 800	ｼｰﾙﾜｯｼｬ	BOLT	1	SW-8			
2	7401 1005 000	ﾃﾞﾌｹｰｽﾌﾀ	PLATE	1				
3	7401 1006 000	ﾊﾟｯｷﾝA	PACKING	1				
4	0540 1008 018	ﾍｲｺｳﾋﾟﾝ	PIN	2	φ8×18			
5	F154 0108 025	ｾﾑｽA	BOLT	9	M8×25			
6	7410 1004 000	ﾁｭｳﾕｾﾝ	CAP	1	PS1/2 Oﾘﾝｸﾞﾂｷ			
7	A601 0602 100	ﾌﾟﾗｸﾞ	PLUG	1	PT1/2			