7401　225A　デフ　DIFFERENTIAL　GEAR

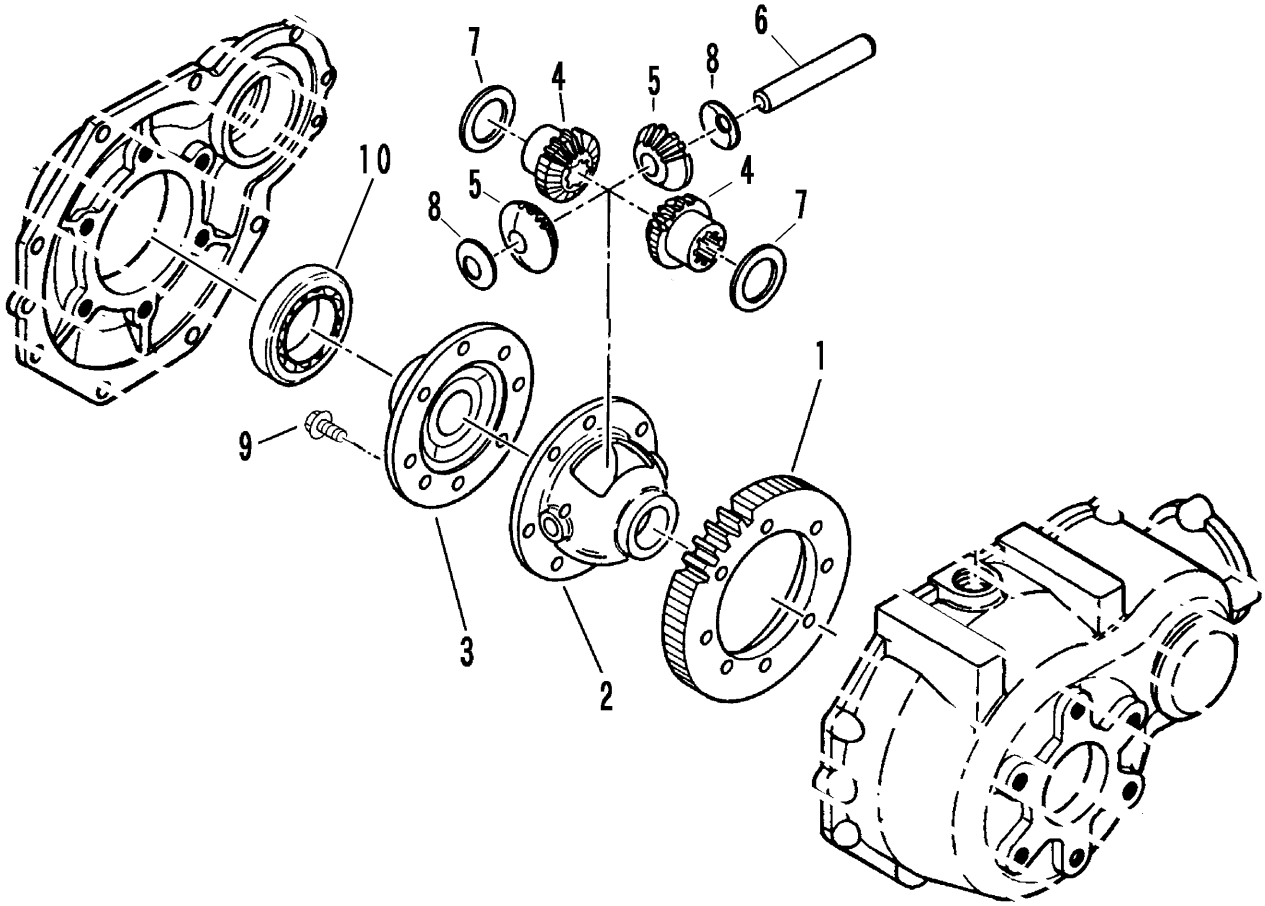

見出 NO.	部品番号 PART NO.	部品名称	PART NAME	個数 Q'ty	型　寸 DESCRIPTION	互換性 R/P	適用号機 FROM ～ UP TO SERIAL NO.	備　考 REMARKS
1	7205 2501 100	ｷﾞﾔ49	GEAR 49	1				
2	7205 2503 100	ﾃﾞﾌｹｰｼﾞ	CASE	1				
3	7205 2504 200	ﾃﾞﾌﾌﾗﾝｼﾞ	CASE	1				
4	7201 2605 010	ﾃﾞﾌｻｲﾄﾞｷﾞﾔ	GEAR	2				
5	7201 2606 010	ﾃﾞﾌﾋﾟﾆｵﾝ	GEAR	2				
6	7201 2607 000	ﾋﾟﾆｵﾝｼｬﾌﾄ	SHAFT	1				
7	7201 2608 000	ｼﾑC	SHIM	2				
8	7201 2609 000	ｼﾑD	SHIM	2				
9	K712 0610 025	Fﾎﾞﾙﾄ	BOLT	8	M10×25			
10	0750 0060 090	ﾍﾞｱﾘﾝｸﾞ	BEARING	1	6009			