3709　450A　ドアロック　LOWER　LOCK

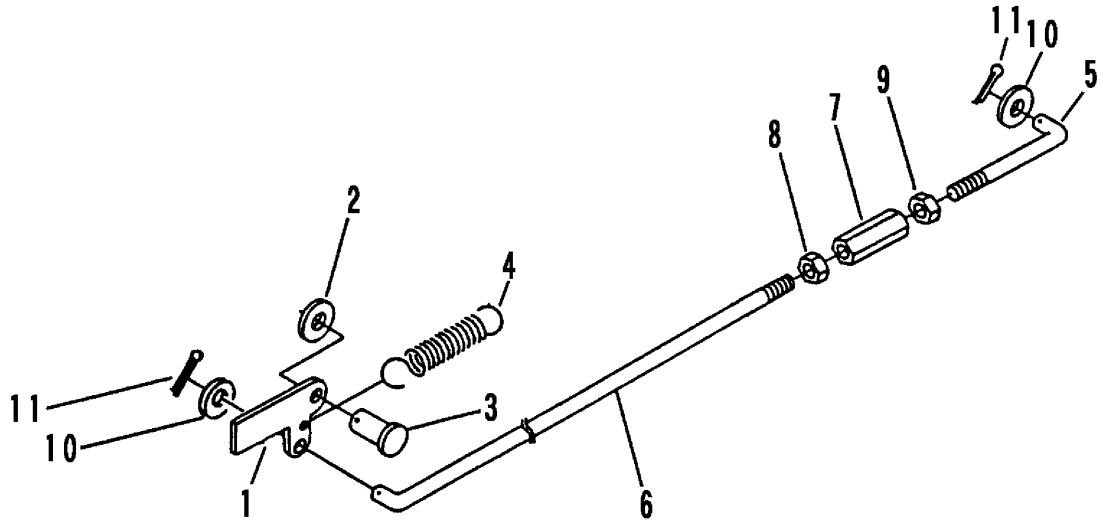

見出 NO.	部品番号 PART NO.	部品名称	PART NAME	個数 Q'ty	型　寸 DESCRIPTION	互換性 R/P	適用号機 FROM ～ UP TO SERIAL NO.	備　考 REMARKS
1	3408 5201 000	ﾄﾞｱﾛｯｸｶﾅｸﾞ	LOCK	1				
2	0350 0140 818	PW	WASHER,PLAIN	1	8×18×1.6			
3	0562 0108 025	ﾋﾗｱﾀﾏﾋﾟﾝ	PIN,CLEVIS	1	φ8×25			
4	3408 5202 000	ｽﾌﾟﾘﾝｸﾞ	SPRING	1	#3			
5	3634 4702 000	ﾛｯﾄﾞ	ROD	1	L=65 M8L			
6	3407 3223 000	Lﾛｯﾄﾞ	ROD	1	L=510 M8R			
7	3208 3410 000	ﾀｰﾝﾊﾞｯｸﾙ	BUCKLE	1	M8×50			
8	A301 0108 003	ﾅｯﾄ	NUT	1	M8 3種			
9	A301 2108 003	ﾅｯﾄ	NUT	1	M8L3種			
10	0350 0140 818	PW	WASHER,PLAIN	2	8×18×1.6			
11	0520 0125 020	ﾜﾘﾋﾟﾝ	PIN,SPLIT	2	2.5×20			