３７０９ ５２０１ ユアツパッケージ HYDRAULIC PUMP(NO.8080034～)

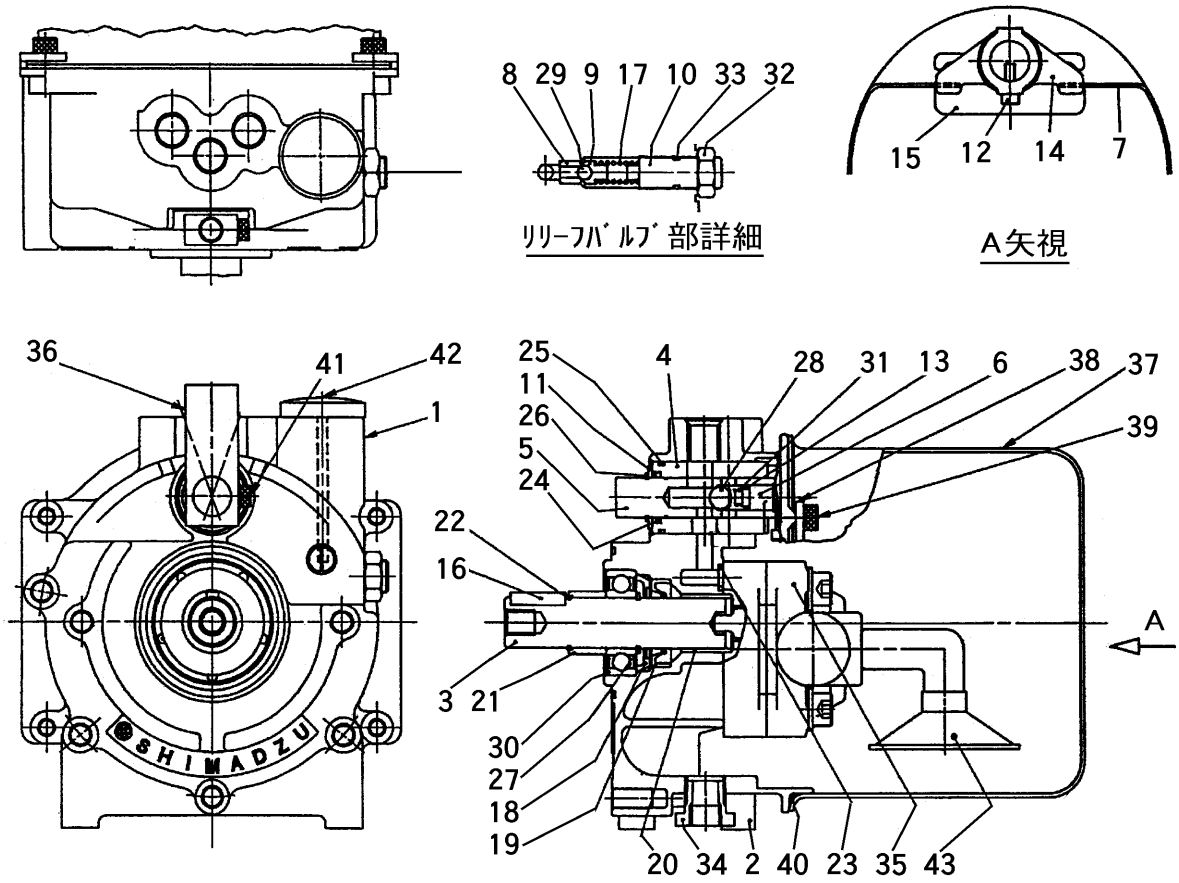

見出 NO.	部品番号 PART NO.	部品名称	PART NAME	個数 Q'ty	型 寸 DESCRIPTION	互換性 R/P	適用号機 FROM ～ UP TO SERIAL NO.	備考 REMARKS
1	9S402-11974-15	ｱﾀﾞﾌﾟﾀﾌﾟﾚｰﾄASSY		1	402-11974-15			
2		ｱﾀﾞﾌﾟﾀﾌﾟﾚｰﾄ		1	402-11909-01			部品供給不可
3		ｼｬﾌﾄ		1	402-10891-07			部品供給不可
4		ｽﾘｰﾌﾞ		1	402-10892-03			部品供給不可
5		ｽﾌﾟｰﾙ		1	402-10893-11			部品供給不可
6	9S402-10895-03	ｽﾌﾟﾘﾝｸﾞﾘﾃｰﾅ		1	402-10895-03			
7	9S402-10896-04	ｽﾌﾟﾘﾝｸﾞ		1	402-10896-04			
8		ｼｰﾄﾊﾞﾙﾌﾞ		1	402-10079-07			部品供給不可
9		ﾎﾟﾍﾟｯﾄ		1	402-10080-07			部品供給不可
10	9S402-10697-07	ｱｼﾞｬｽﾁﾝｸﾞｽｸﾘｭ		1	402-10697-07			
11		ﾘﾃｰﾅ		1	402-11003-00			部品供給不可
12	9S022-25073-00	ｱﾅﾂｷﾎﾞﾙﾄM5×12		1	022-25073-00			
13	0830 0100 060	Oﾘﾝｸﾞ P6(ｽﾌﾟｰﾙｳﾁ)		1	036-10204-00			
14	9S402-11355-00	ｶﾑ		1	402-11355-00			
15		ﾊﾞｯﾌﾙｶﾊﾞｰ		1	402-11043-01			部品供給不可
16	0570 0005 018	ﾍｲｺｳｷ (5×5×18)		1	402-00239-78			
17	9S402-00402-43	ｽﾌﾟﾘﾝｸﾞ(ﾘﾘｰﾌ)		1	402-00402-43			
18		ﾘﾃｰﾅ		1	402-11722-00			部品供給不可
19		ｵｲﾙｼｰﾙ		1	036-50073-00			部品供給不可
20		ﾄﾞﾗｲﾍﾞｱﾘﾝｸﾞ		1	031-40133-00			部品供給不可
21		ｽﾍﾟｰｻ		1	402-11396-00			部品供給不可
22		Cﾘﾝｸﾞ		1	402-11397-00			部品供給不可
23	0830 0100 070	Oﾘﾝｸﾞ P7(ｱﾀﾞﾌﾟﾀ)		1	036-10405-00			
24	0830 0100 160	Oﾘﾝｸﾞ P16(ｽﾘｰﾌﾞｳﾁ)		1	036-10217-00			
25		Oﾘﾝｸﾞ S24(ｽﾘｰﾌﾞｿﾄ)		1	400-50500-46			部品供給不可

注記）パッケージ構成部品は、供給可能（供給不可部品を除き）ですが、分解および組み立てに際して熟練した技術が必要ですのでパッケージAssy での交換を推奨いたします。

３７０９　５２０１　ユアツパッケージ　HYDRAULIC　PUMP(NO.8080034～)

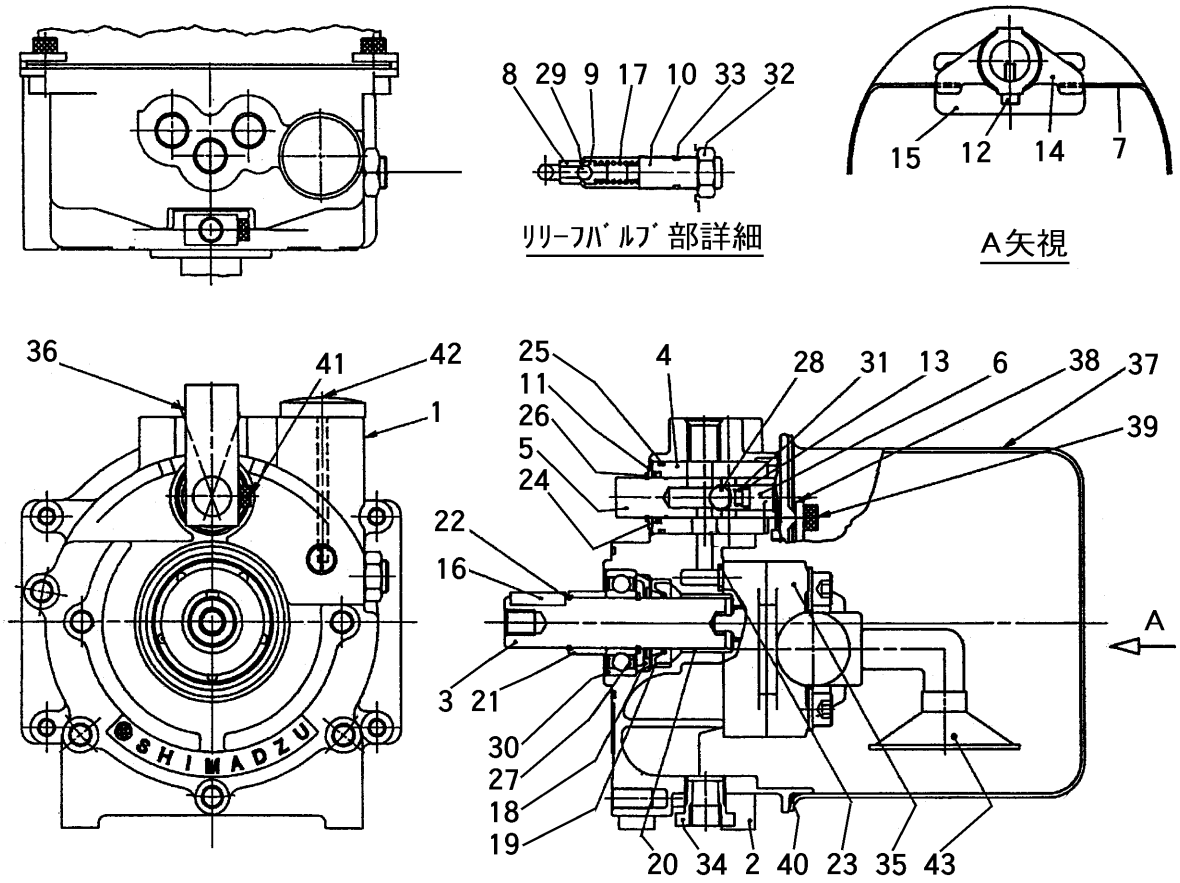

見出 NO.	部品番号 PART NO.	部品名称	PART NAME	個数 Q'ty	型　寸 DESCRIPTION	互換性 R/P	適用号機 FROM ～ UP TO SERIAL NO.	備　考 REMARKS
26	0746 0001 600	Cガタトメワ　16(スプール)		1	026-60014-00			
27		Cガタトメワ　20(シャフト)		1	026-60018-00			部品供給不可
28	0800 0000 070	スチールボール　9/32(ロード)		1	031-65109-00			
29		スチールボール　7/32(リリーフ)		1	031-65107-00			部品供給不可
30		ベアリング6004DDU		1	030-03604-00			部品供給不可
31	9S402-00400-43	スプリング(ロードチェック)		1	402-00400-43			
32	9S402-11523-00	ナット		1	402-11523-00			
33	0830 0100 090	Oリング　P9(リリーフ)		1	036-10407-00			
34	9S035-52002-00	ブッシュPT3/8×PT1/4		1	035-52002-00			
35	9S402-11546-18	ポンプASSY		1	402-11546-18			
36	9S402-10894-11	レバー		1	402-10894-11			
37	9S402-11817-02	タンク		1	402-11817-02			
38	9S402-11213-10	クランプ		2	402-11213-10			
39	A544 0706 016	6カクアナツキボルトM6×16		4	022-20047-41			
40	9S402-00640-02	ガスケット(タンク)		1	402-00640-02			
41	A544 0705 010	S6カクアナツキボルトM5×10		1	022-25072-41			
42	9S400-50509-09	ブリーザキャップ		1	400-50509-09			
43	9S402-11548-21	サクションストレーナASSY		1	402-11548-21			(形状変更　互換性あり)

注記）パッケージ構成部品は、供給可能（供給不可部品を除き）ですが、分解および組み立てに際して熟練した技術が必要ですのでパッケージAssy での交換を推奨いたします。