３７１８　３１０Ａ　ブレーキ　ＢＲＡＫＥ

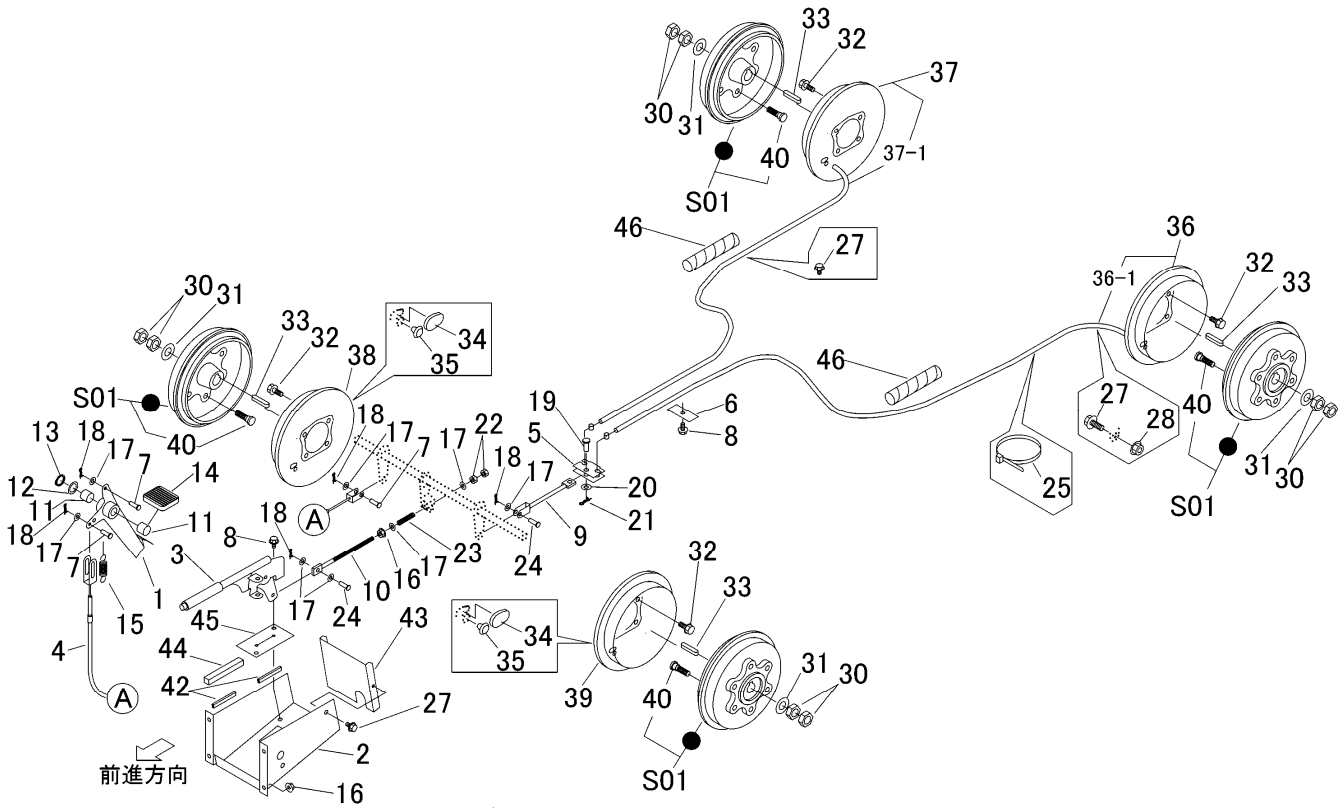

見出 NO.	部品番号 PART NO.	部品名称	PART NAME	個数 Q'ty	型　寸 DESCRIPTION	互換性 R/P	適用号機 FROM ～ UP TO SERIAL NO.	備　考 REMARKS
1	3718 3111 000	ﾍﾟﾀﾞﾙ	PEDAL	1				
2	3718 3115 000	ﾌﾞﾗｹｯﾄ	BRACKET	1				
3	3718 3121 000	ﾚﾊﾞｰ	LEVER	1				
4	3715 3121 000	ﾜｲﾔ	WIRE	1				（ﾌｯﾄﾌﾞﾚｰｷ）
5	3718 3135 000	ｸﾚﾋﾞｽ	CLEVIS	1				
6	3718 3136 000	ﾌﾟﾚｰﾄ	PLATE	1				
7	0562 0108 025	ﾋﾗｱﾀﾏﾋﾟﾝ	PIN,CLEVIS	3	φ8×25			
8	K110 0108 016	Fﾎﾞﾙﾄ	BOLT	3	M8×16(4T)			
9	3718 3132 000	ﾛｯﾄﾞ	ROD	1				
10	3718 3137 000	ﾛｯﾄﾞ	ROD	1				
11	0796 0202 320	DUﾌﾞｯｼｭ	BUSH	2	20×23×20			
12	7301 2006 000	ｼﾑA	SHIM	1				
13	0740 0002 000	Cﾘﾝｸﾞ	RING	1	S20			
14	3709 3114 000	ﾍﾟﾀﾞﾙﾊﾞｯﾄﾞ	BOOTS	1				
15	3205 2005 000	ｽﾌﾟﾘﾝｸﾞ	SPRING	1	#38			
16	F301 0108 000	Fﾅｯﾄ	NUT	5	M8			
17	0350 0140 818	PW	WASHER	8	8×18×1.6			
18	0523 0108 000	ｽﾅｯﾌﾟﾋﾟﾝ	PIN SNAP	5	呼び8			
19	0562 0110 025	ﾋﾗｱﾀﾏﾋﾟﾝ	PIN,CLEVIS	1	φ10×25			
20	0350 0141 022	PW	WASHER	1	10×22×1.6			
21	0523 0110 000	ｽﾅｯﾌﾟﾋﾟﾝ	PIN SNAP	1	呼び10			
22	A301 0108 003	ﾅｯﾄ	NUT	2	M8			
23	3407 3224 000	ｽﾌﾟﾘﾝｸﾞ	SPRING	1				
24	0562 0108 022	ﾋﾗｱﾀﾏﾋﾟﾝ	PIN	2	φ8×22			
25	5210 0099 100	SKﾊﾞｲﾝﾀﾞｰ	BAND	3				

3718　310A　ブレーキ　BRAKE

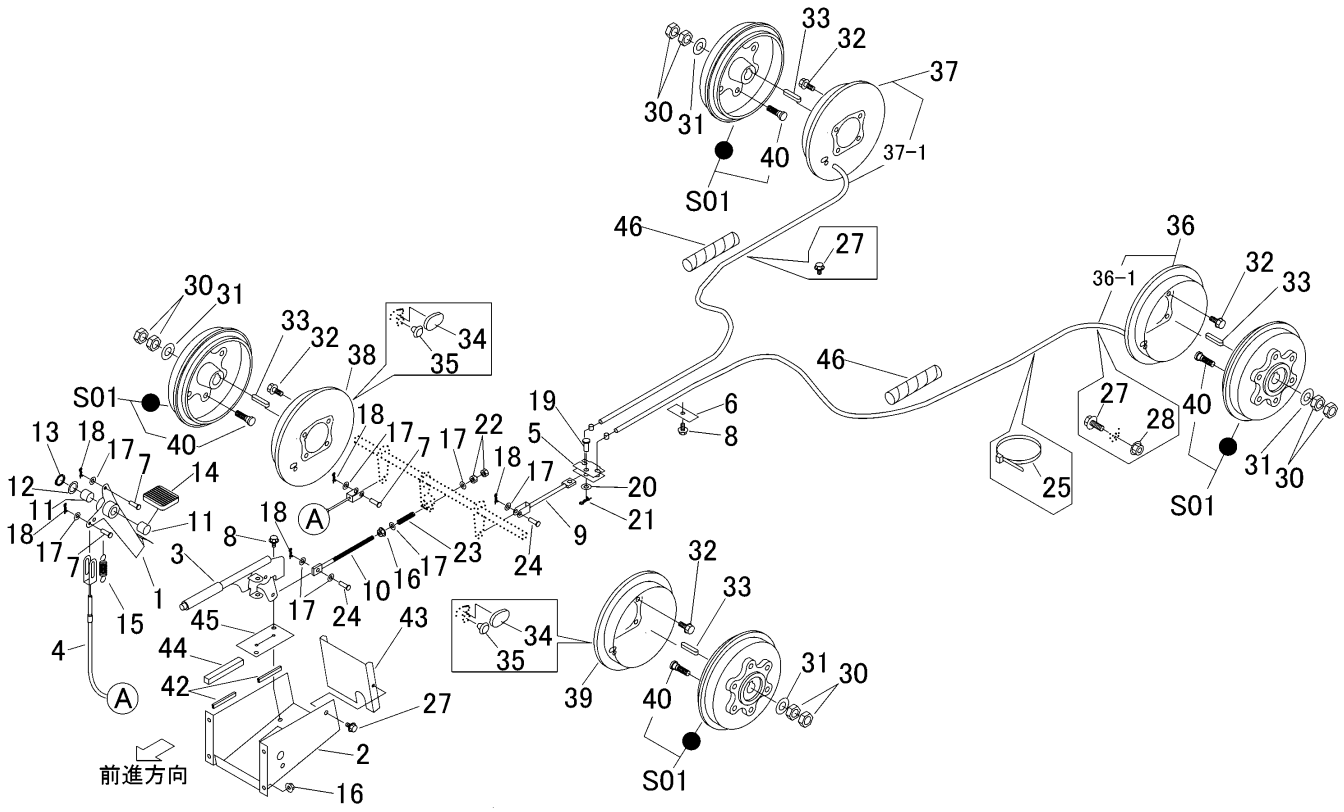

見出 NO.	部品番号 PART NO.	部品名称	PART NAME	個数 Q'ty	型　寸 DESCRIPTION	互換性 R/P	適用号機 FROM ～ UP TO SERIAL NO.	備　考 REMARKS
27	K700 0106 014	Fﾎﾞﾙﾄ	BOLT	5	M6×14(7T)			
28	F300 0106 000	Fﾅｯﾄ	NUT	2	M6			
30	A304 0120 003	ﾅｯﾄ	NUT	8	M20(細目3種)			
31	0350 0172 040	PW	WASHER	4	20×40×4.5			
32	K712 0110 020	Fﾎﾞﾙﾄ	BOLT	16	M10×20(7T)			
33	0572 0010 050	ｷｰ	KEY	4	10×50(両丸)			
34	3718 8803 000	ﾌﾞｯｼｭ	BUSH	2				
35	3718 8804 000	ｷｬｯﾌﾟ	CAP	2				
36	3718 8402 000	ﾌﾞﾚｰｷAssy	BRAKE ASSY	1				ﾌﾞﾚｰｷｼｭｰ含む
36-1	3718 8402 500	ﾊﾞｰｷﾝｸﾞﾌﾞﾚｰｷ ｹｰﾌﾞﾙASSY NO.3		1				L=1797
37	3718 8403 000	ﾌﾞﾚｰｷAssy	BRAKE ASSY	1				ﾌﾞﾚｰｷｼｭｰ含む
37-1	3718 8403 500	ﾊﾞｰｷﾝｸﾞﾌﾞﾚｰｷ ｹｰﾌﾞﾙASSY NO.2		1				L=1844
38	3718 8801 000	ﾌﾞﾚｰｷAssy	BRAKE ASSY	1				ﾌﾞﾚｰｷｼｭｰ含む
39	3718 8802 000	ﾌﾞﾚｰｷAssy	BRAKE ASSY	1				ﾌﾞﾚｰｷｼｭｰ含む
40	3718 8405 000	ﾎﾞﾙﾄ	BOLT	24				
42	3663 0239 000	ｺﾞﾑ	RUBBER	4				
43	3718 3189 000	ﾌﾞﾗｹｯﾄ	BRACKET	1				
44	3721 1096 000	ｼｰﾙ	SEAL	2				
45	3718 3191 000	ﾗﾊﾞｰ	RUBBER	1				
46	3718 3192 000	ｺﾙｹﾞｰﾄﾁｭｰﾌﾞ	TUBE	2				
S01	3718 3142 000	ﾌﾞﾚｰｷﾄﾞﾗﾑAssy	DRUM Assy	4				