3722　110A　リアフレーム　REA　FRAME

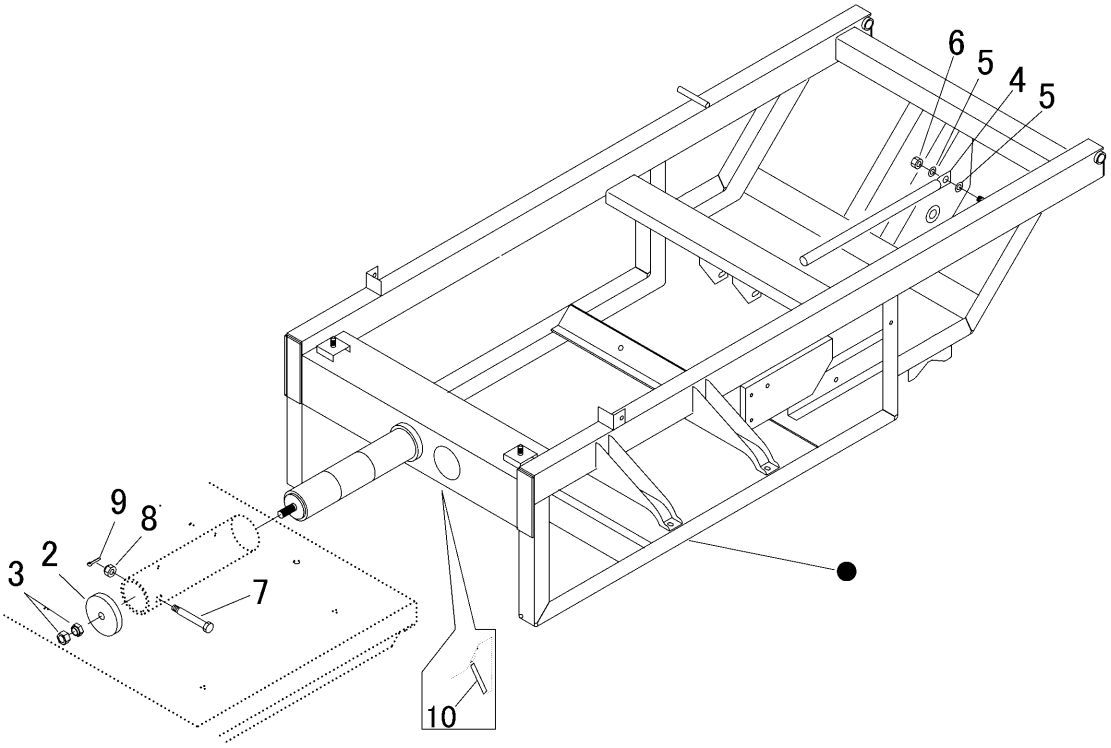

見出 NO.	部品番号 PART NO.	部品名称	PART NAME	個数 Q'ty	型　寸 DESCRIPTION	互換性 R/P	適用号機 FROM ～ UP TO SERIAL NO.	備　考 REMARKS
2	3718 1196 000	ﾜｯｼｬ	WASHER	1				
3	3715 1162 000	ﾊｰﾄﾞﾛｯｸ	NUT	1	M16			
4	3410 1061 000	ﾗｯｶﾎﾞｳｼﾎﾞｳ	BAR	1				
5	0350 0151 222	PW	WASHER,PLAIN	2	12×22×2.3			
6	A351 0112 002	Uﾅｯﾄ	U-NUT	1	M12			
7	3718 1198 000	ﾎﾞﾙﾄ	BOLT	1				
8	A310 0101 220	ｷｬｯｽﾙﾅｯﾄ	NUT	1	M12			
9	0520 0132 025	ﾜﾘﾋﾟﾝ	PIN SPLIT	1	3.2×25			
10	3662 1889 000	ﾌﾁｺﾞﾑ	RUBBER	2				