3718　350A　シート　SEAT

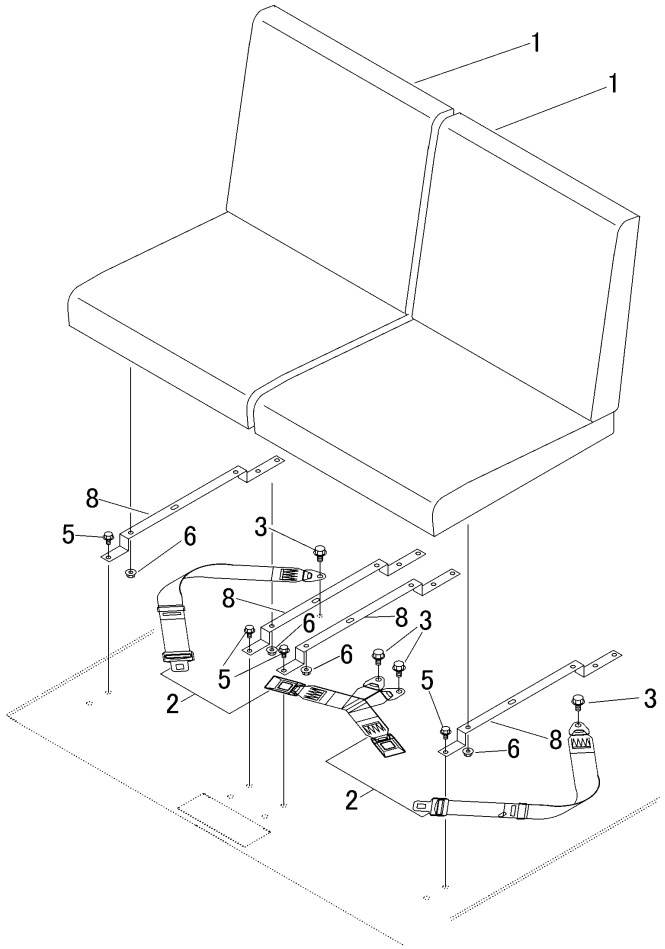

見出 NO.	部品番号 PART NO.	部品名称	PART NAME	個数 Q'ty	型　寸 DESCRIPTION	互換性 R/P	適用号機 FROM ～ UP TO SERIAL NO.	備　考 REMARKS
1	3718 3501 000	ｼｰﾄ	SEAT	2				
2	3718 3512 000	ｼｰﾄﾍﾞﾙﾄ	SEAT BELT ASSY	2				
3	K710 0110 016	Fﾎﾞﾙﾄ	BOLT	4	M10×16(7T)			
5	K110 0108 016	Fﾎﾞﾙﾄ	BOLT	12	M8×16(4T)			
6	F301 0108 000	Fﾅｯﾄ	NUT	8	M8			
8	3718 3505 000	ﾌﾟﾚｰﾄ	PLATE	4				