５１１６　１００Ａ　フレーム　ＦＲＡＭＥ

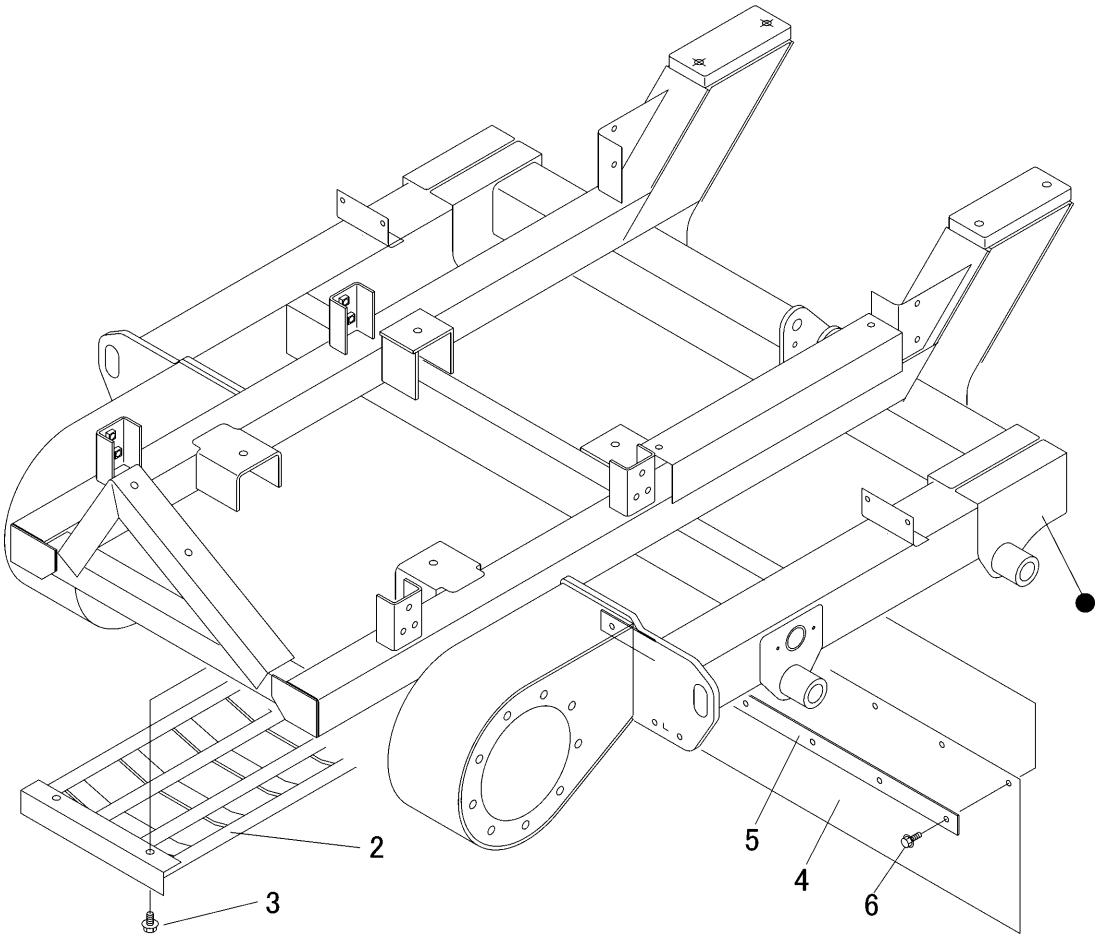

見出 NO.	部品番号 PART NO.	部品名称	PART NAME	個数 Q'ty	型　寸 DESCRIPTION	互換性 R/P	適用号機 FROM ～ UP TO SERIAL NO.	備　考 REMARKS
2	5116 1099 000	ｶﾞｰﾄﾞ	GUIDE	1				
3	K710 0110 020	Fﾎﾞﾙﾄ	BOLT	4	M10×20(7T)			
4	5116 1097 000	ｺﾞﾑｲﾀ	RUBBER	1				
5	5116 1098 000	ﾌﾟﾚｰﾄ	PLATE	1				
6	K710 0108 025	Fﾎﾞﾙﾄ	BOLT	6	M8×25(7T)			