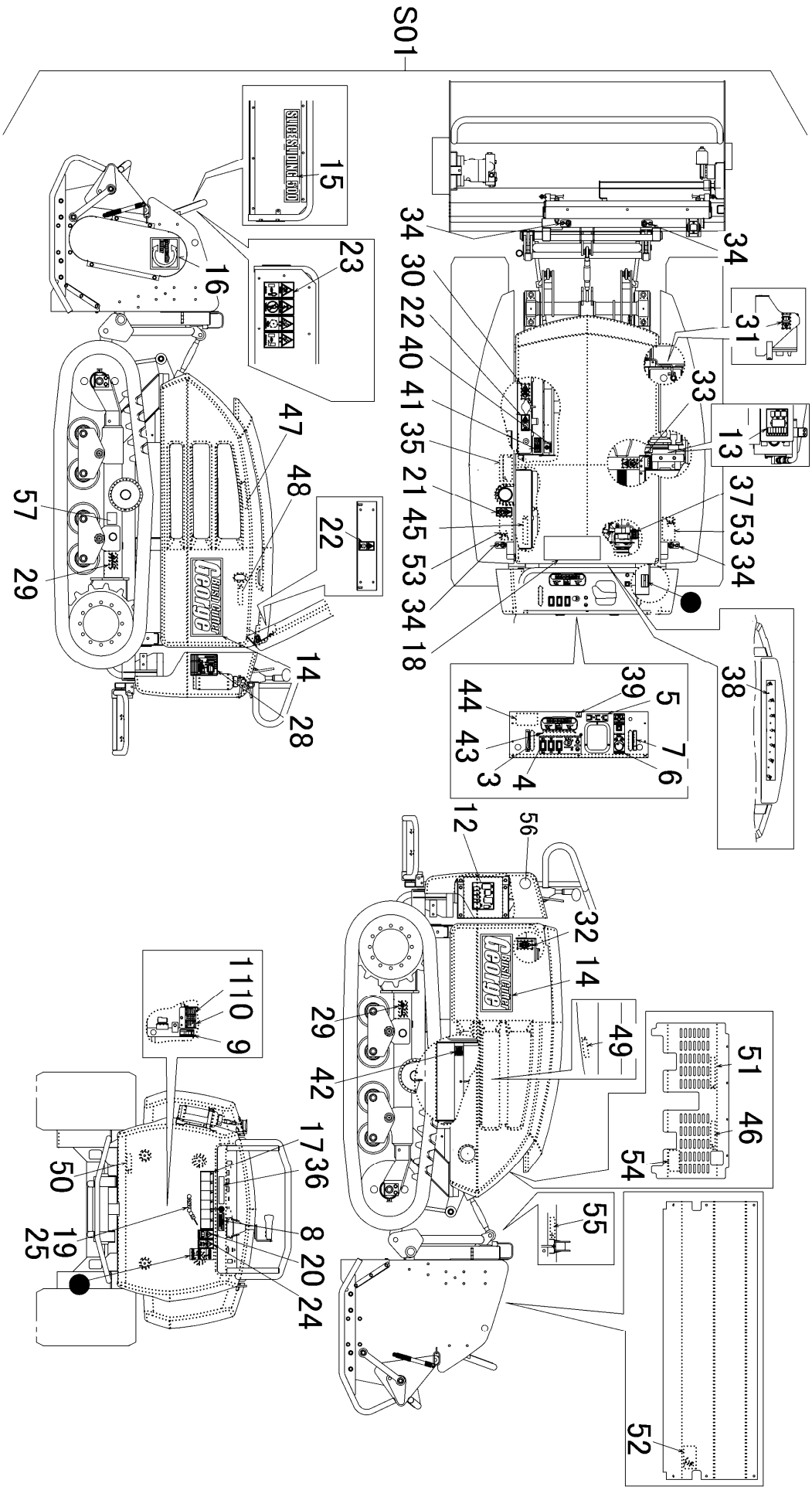５１１６　５００Ｃ　マーク（ 国内 ～NO.9450093 ）　ＭＡＲＫ　（ ～NO.9450093　CG431KZC1 ）