5118 2201 テンリン ROLLER ASSY

5118P 2201 000 01

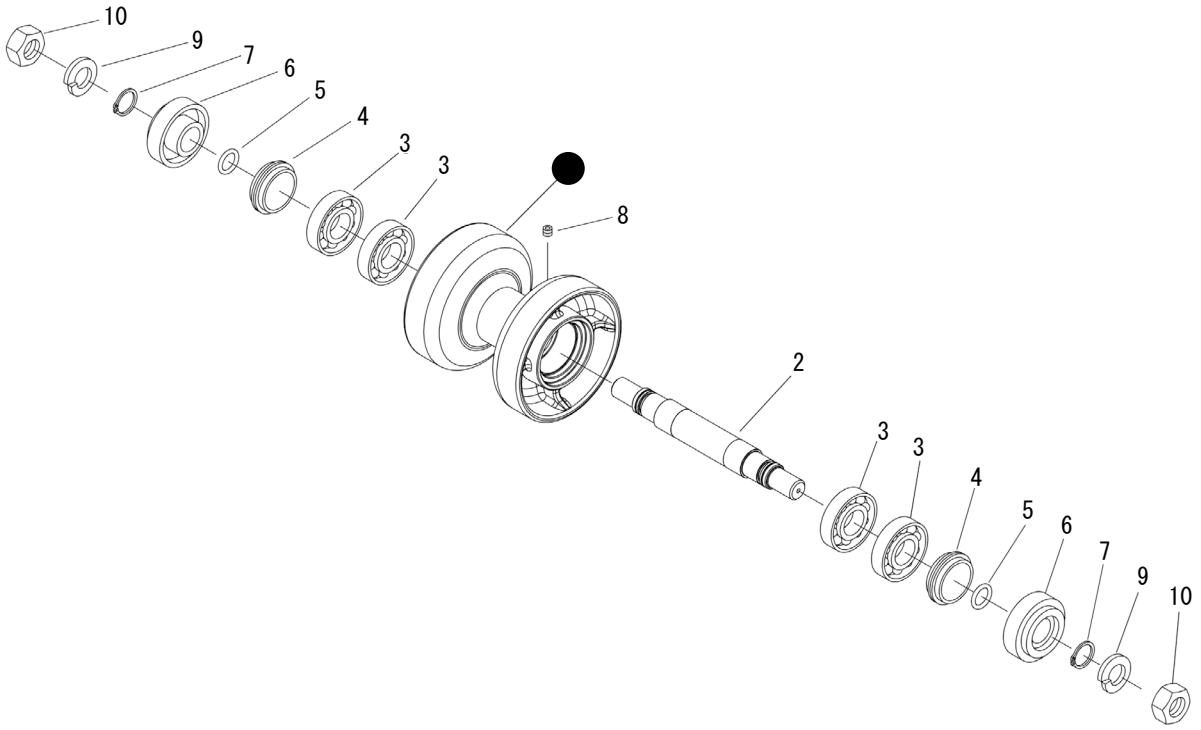

見出 No.	部品番号 PART No.	部品名称	PART NAME.	個数 Q´ty	型寸 DESCRIPTION	適用号機 FROM ～ UP TO SERIAL No.	備考 REMARKS
2	5118 2203 000	シャフト	SHAFT	8			
3	0750 0060 070	ベアリング	BEARING	32	6007		
4	5117 2206 000	シール (フローテイング)	SEAL	16			
5	5117 2207 000	O リング	O-RING	16			
6	5118 2204 000	サポート	SUPPORT	16			
7	0740 0003 000	C リング	RING	16	S30		
8	A601 0601 000	プラグ	PLUG	8	10		
9	A360 0102 402	SW	SW	16			
10	A304 0124 001	ナット	NUT	16			