FIG 2　エンジンコントロール　ENGINE CONTROL

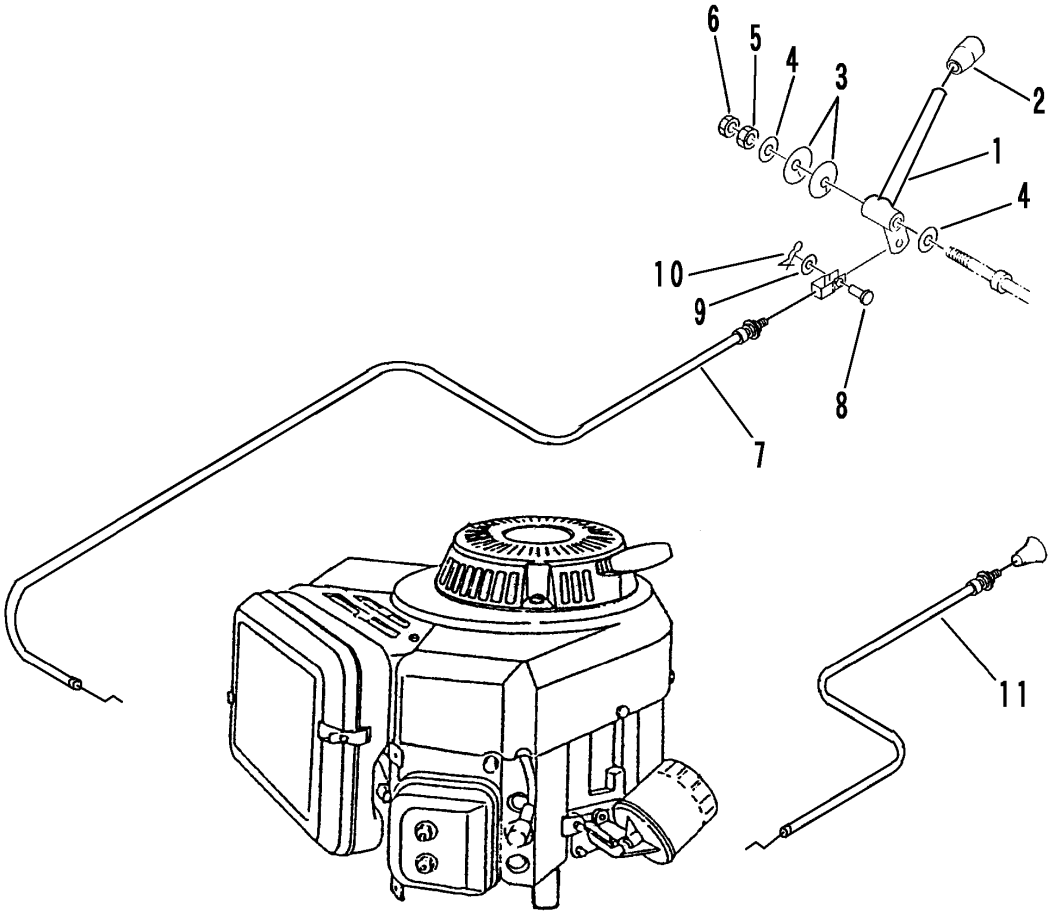

P-CM1602-FIG02-P

見出 NO.	部品番号 PART NO.	部品名称	PART NAME	個数 Q'ty	型　寸 DESCRIPTION	適用号機 FROM ～ UP TO SERIAL NO.	備考 REMARKS
1	5305 0101 000	コントロールレバー	LEVER	1			
2	0691 0012 253	グリップ	GRIP	1	黄		
3	3629 4637 000	サラバネ	SPRING	2			
4	0350 0151 226	PW	WASHER,PLAIN	2	12×26×2.3		
5	A301 0112 001	ナット	NUT	1	M12		
6	A301 0112 003	ナット	NUT	1	M12 3種		
7	5305 0108 000	ワイヤー	WIRE	1			
8	0562 0106 016	ヒラアタマピン	PIN,CLEVIS	1	φ6×16		
9	0350 0130 613	PW	WASHER,PLAIN	1	6×13×1.0		
10	0523 0106 000	スナップピン	PIN,SNAP	1	φ6用		
11	5305 0112 000	ワイヤー	WIRE	1			