FIG 19 カリハブレーキ BLADE BRAKE

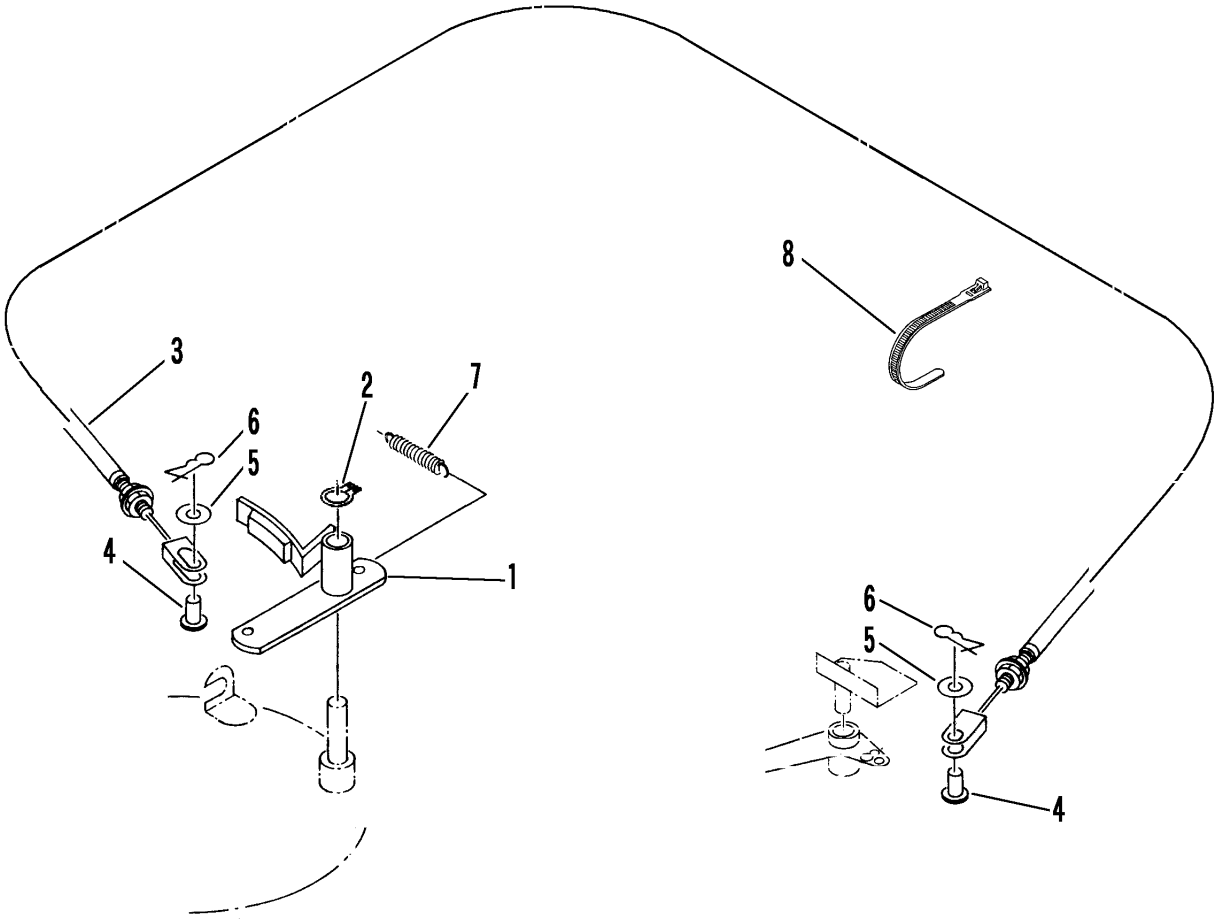

P-CM1602-FIG19-P

見出 NO.	部品番号 PART NO.	部品名称	PART NAME	個数 Q'ty	型寸 DESCRIPTION	適用号機 FROM ～ UP TO SERIAL NO.	備考 REMARKS
1	5305 4301 000	カリハブレーキ	BRAKE	1			
2	0740 0001 600	Cリング	RING,SNAP	1	S16		
3	3705 3607 000	ワイヤー	WIRE	1	WG043163		
4	0562 0108 022	ヒラアタマピン	PIN,CLEVIS	2	φ8×22		
5	0350 0140 818	PW	WASHER,PLAIN	2	8×18×1.6		
6	0523 0108 000	スナップピン	PIN,SNAP	2	φ8用		
7	3205 2005 000	スプリング	SPRING	1	#38		
8	3513 3131 000	プラスチックバンド	CLAMP	2			