5306　040A　マフラクミタテ　MUFFLER　EQUIPMENT

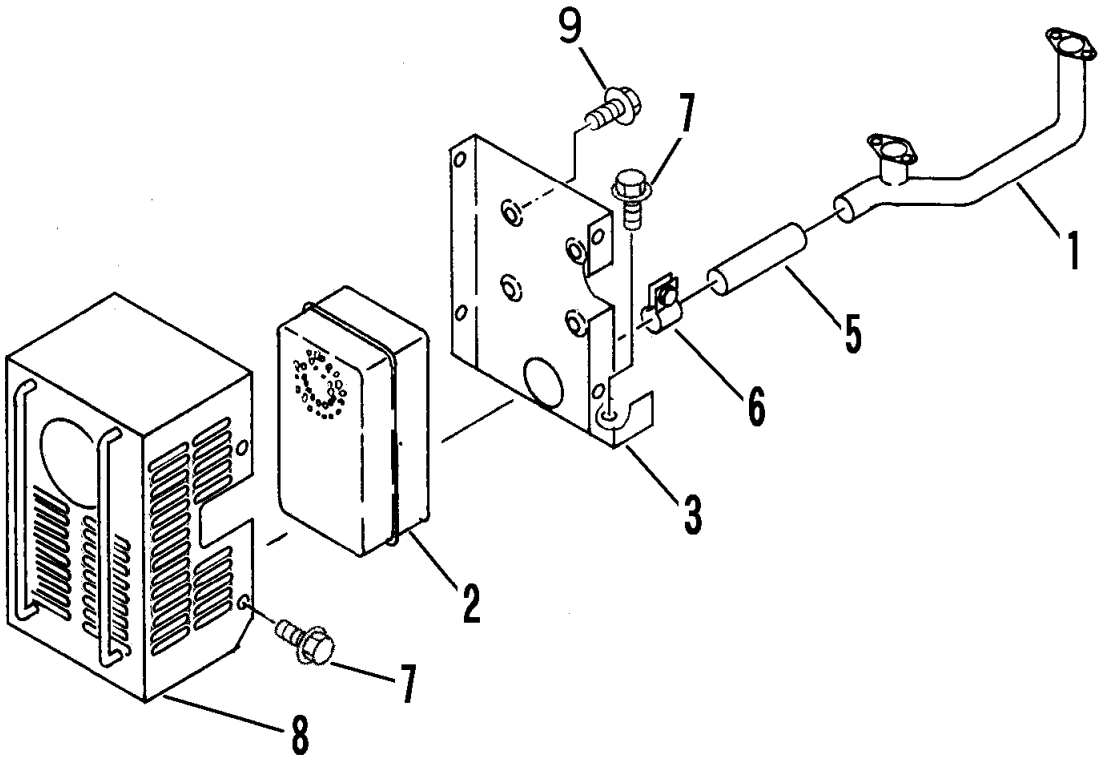

見出	部品番号	部品名称		個数	型　寸	適用号機	備考
NO.	PART NO.		PART NAME	Q'ty	DESCRIPTION	FROM ～ UP TO SERIAL NO	REMARKS
1	5306 0401 000	ｴｷｿﾞｰｽﾄﾊﾟｲﾌﾟ	EXHAUST PIPE	1	#805404		
2	5306 0402 000	ﾏﾌﾗｰ	MUFFLER	1	#493963		
3	5306 0405 000	ﾌﾞﾗｹｯﾄ	BRACKET	1			
5	5306 0407 000	ﾊﾟｲﾌﾟ	PIPE	1			
6	5305 0033 000	ﾏﾌﾗ･ｸﾗﾝﾌﾟ	CLAMP	1	#392649		
7	K110 0108 016	Fﾎﾞﾙﾄ	BOLT	6	M8×16		
8	5306 0411 000	ｶﾊﾞｰ	COVER	1			
9	5306 0414 000	6ｶｸｽｸﾘｭ	SCREW	4			