5306　340A　デフロッククミタテ　DIFFERENTIAL LOCK　EQUIPMENT

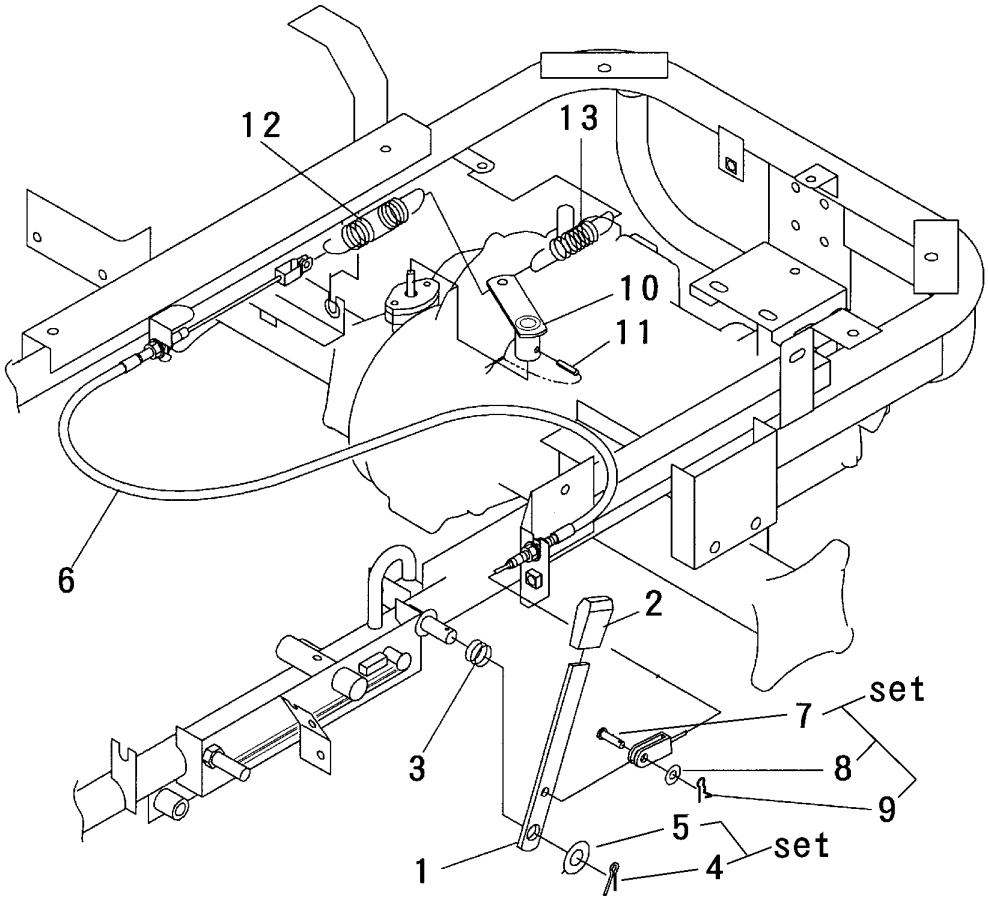

見出	部品番号	部品名称		個数	型　寸	適 用 号 機	備　考
NO.	PART NO.		PART NAME	Q'ty	DESCRIPTION	FROM ～ UP TO SERIAL NO	REMARKS
1	5306 3401 000	ﾌﾟﾚｰﾄ	PLATE	1			
2	3533 1165 000	ｸﾞﾘｯﾌﾟ	GRIP	1			
3	3407 3304 000	ｽﾌﾟﾘﾝｸﾞ	SPRING	1	#59		
4	0520 0132 025	ﾜﾘﾋﾟﾝ	PIN,SPLIT	1	3.2×25		
5	0350 0151 226	PW	WASHER,PLAIN	1	12×26×2.3		
6	3608 3229 000	ﾃﾞﾌﾛｯｸﾜｲﾔｰ	WIRE	1	WG063081		
7	0562 0108 020	ﾋﾗｱﾀﾏﾋﾟﾝ	PIN,CLEVIS	1	φ8×20		
8	0350 0140 818	PW	WASHER,PLAIN	1	8×18×1.6		
9	0523 0108 000	ｽﾅｯﾌﾟﾋﾟﾝ	PIN,SNAP	1	φ8用		
10	5306 3405 000	ﾘﾝｸ	LINK	1			
11	0550 0005 025	ｽﾌﾟﾘﾝｸﾞﾋﾟﾝ	PIN spring	1	φ5×25		
12	7201 3304 000	ｽﾌﾟﾘﾝｸﾞ	SPRING	1	#110		
13	3205 2004 000	ｽﾌﾟﾘﾝｸﾞ	SPRING	1	#50		