5308 0251 000 配線図
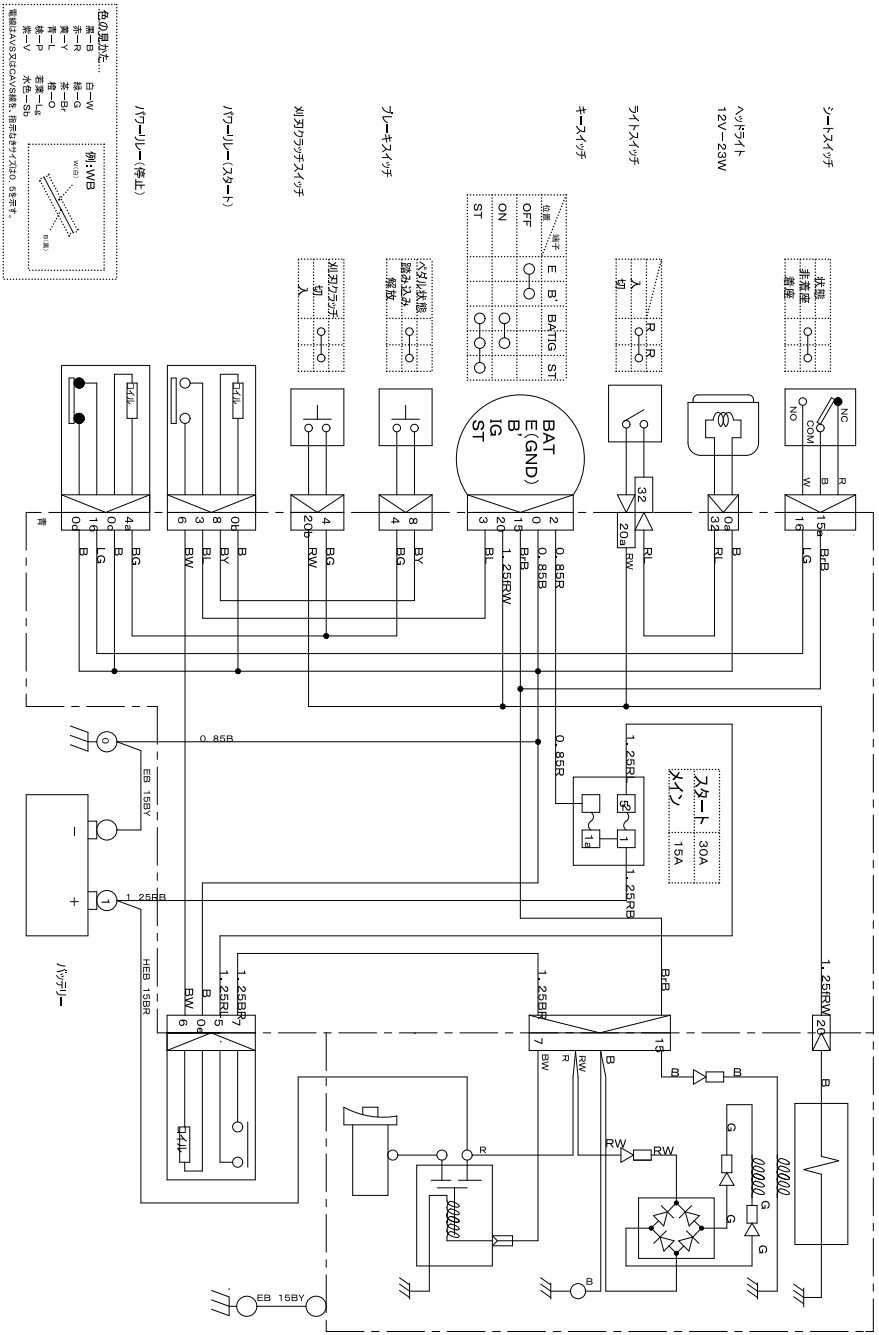
メニューに戻る　MENU BACK