５３０９　０２５Ｂ　ハーネスクミタテ（輸出仕様）
HARNESS　EQUIPMENT（OVERSEAS　SPECS）

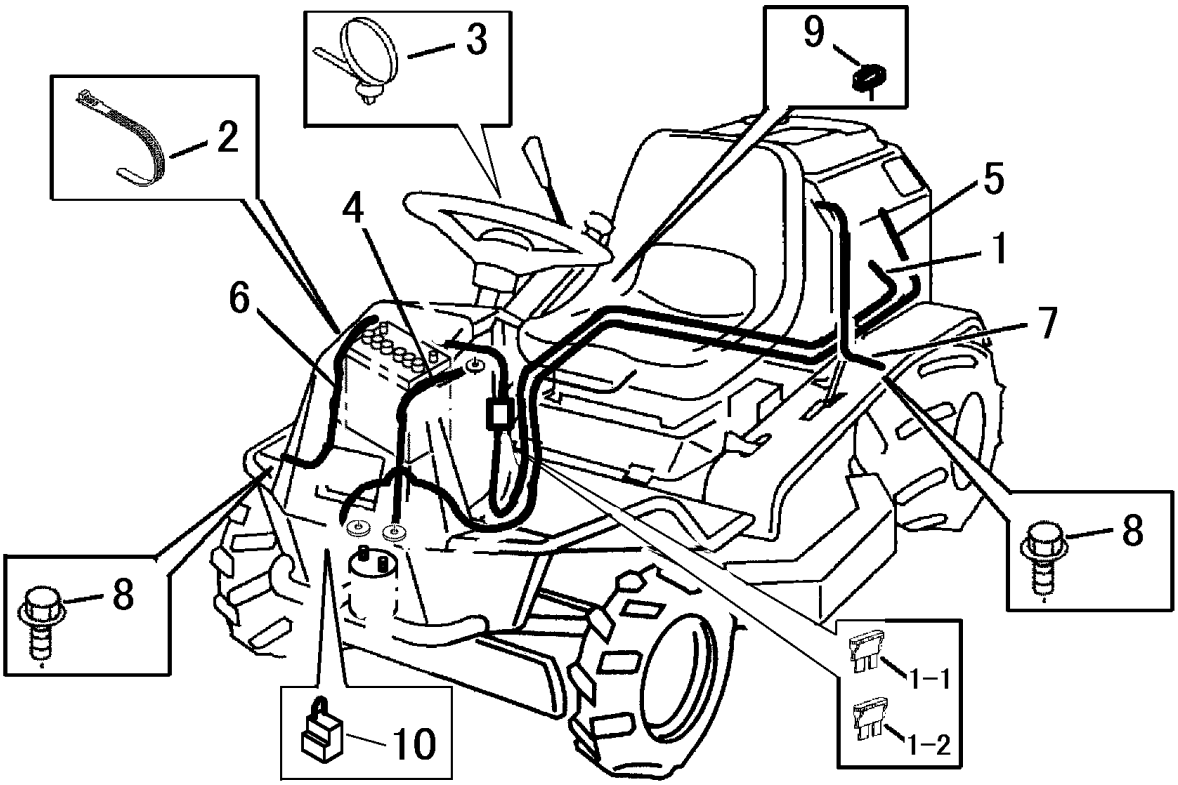

見出	部品番号	部品名称		個数	型　寸	適用号機	備　考
NO.	PART NO.		PART NAME	Q'ty	DESCRIPTION	FROM ～ UP TO SERIAL NO	REMARKS
1	5309 0253 001	ﾊｰﾈｽ	HARNESS	1			1-1,1-2を含む
1-1	0980 1001 502	ﾋｭｰｽﾞ	FUSE,BLADE	1	15A		
1-2	0980 1002 002	ﾋｭｰｽﾞ	FUSE,BLADE	1	20A		
2	3513 3131 000	ﾌﾟﾗｽﾁｯｸﾊﾞﾝﾄﾞ	CLAMP	3			
3	3712 0315 000	ｸﾘｯﾌﾟ	CLIP	1			
4	0980 7200 404	ﾌﾟﾗｽｺｰﾄﾞ	WIRE	1	20-L400		
5	0980 7202 203	ﾌﾟﾗｽｺｰﾄﾞ	WIRE	1	20-L2200		
6	3643 0217 000	ﾏｲﾅｽｺｰﾄﾞ	WIRE	1			
7	3415 0055 000	ﾘｰﾄﾞｾﾝ	WIRE	1	l=350		
8	3522 0238 100	ﾀｯﾌﾟﾀｲﾄ	BOLT,TAP	2	M8×25		
9	3611 1171 000	ﾎｺﾞｺﾞﾑ	GROMMET	2	P-2		
10	5309 0254 000	ﾊｰﾈｽ	HARNESS	1			