5309　045A　マフラクミタテ　MUFFLER　EQUIPMENT

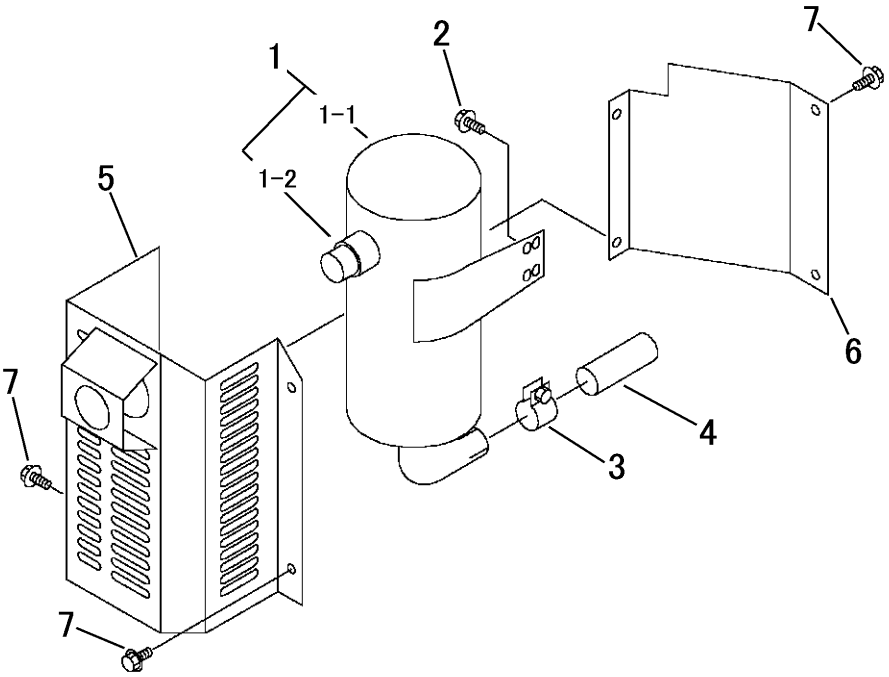

見出	部品番号	部品名称		個数	型　寸	適用号機	備考
NO.	PART NO.		PART NAME	Q'ty	DESCRIPTION	FROM ～ UP TO SERIAL NO	REMARKS
1	5309 0451 000	ﾏﾌﾗｰ	MUFFLER	1	49069-7001		
1-1	5309 0452 000	ﾏﾌﾗｰ	MUFFLER	1	49070-7005		
1-2	5309 0453 000	ｽﾊﾟｰｸｱﾚｽﾀ	SPARK ARRESTER	1	18077-7002		
2	K710 0108 020	Fﾎﾞﾙﾄ	BOLT	2	M8×20(7T)		
3	5309 0403 000	ﾊﾞﾝﾄﾞ	BAND	1			
4	5309 0455 000	ﾊﾟｲﾌﾟ	PIPE	1			
5	5309 0461 000	ｶﾊﾞｰ	COVER	1			
6	5309 0467 000	ﾌﾞﾗｹｯﾄ	BRACKET	1			
7	K110 0108 016	Fﾎﾞﾙﾄ	BOLT	7	M8×16(4T)		