5306　400B　カリハリンククミタテ（輸出仕様）
LINK　EQUIPMENT（OVERSEAS　SPECS）

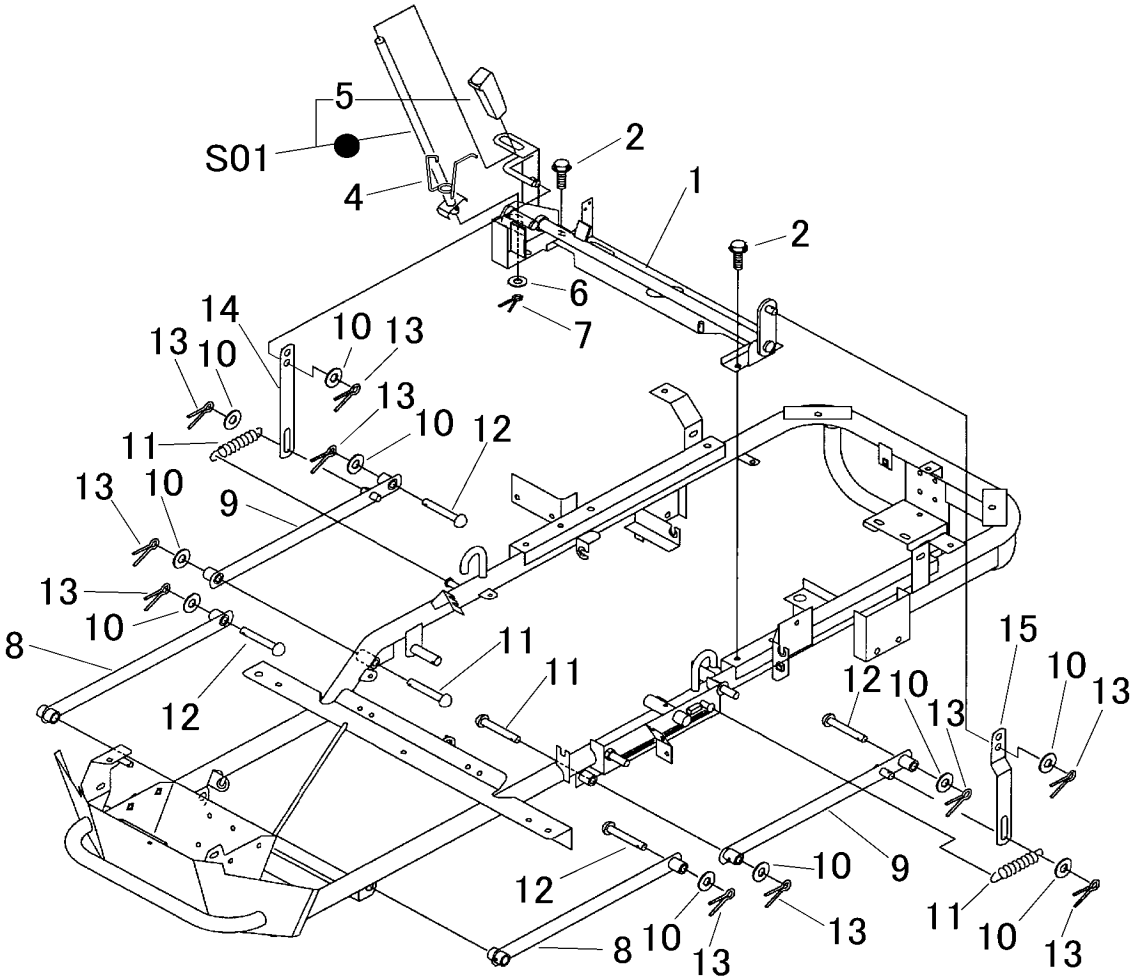

見出	部品番号	部品名称		個数	型　寸	適用号機	備考
NO.	PART NO.		PART NAME	Q'ty	DESCRIPTION	FROM ～ UP TO SERIAL NO	REMARKS
1	5306 4001 001	ﾘﾝｸｺﾝﾌﾞ	LINK	1			
2	K110 0108 016	Fﾎﾞﾙﾄ	BOLT	4	M8×16		
4	5313 4013 000	ｽﾌﾟﾘﾝｸﾞ	SPRING	1			
5	0692 0015 350	ｸﾞﾘｯﾌﾟ	GRIP	1			
6	0350 0161 630	PW	WASHER,PLAIN	1	16×30×3.0		
7	0520 0132 032	ﾜﾘﾋﾟﾝ	PIN,SPLIT	1	3.2×32		
8	5306 4017 000	ﾘﾝｸ	LINK	2			
9	5306 4021 000	ﾘﾝｸ	LINK	2			
10	0350 0151 226	PW	WASHER,PLAIN	10	12×26×2.3		
11	5305 4029 000	ｽﾌﾟﾘﾝｸﾞ	SPRING	2			
12	0560 0112 080	ﾎｲﾙﾁｭｰﾌﾞﾋﾟﾝ	PIN	6	φ12×80		
13	0520 0132 025	ﾜﾘﾋﾟﾝ	PIN,SPLIT	10	3.2×25		
14	5306 4026 000	ﾌﾟﾚｰﾄ	PLATE	1			
15	5306 4027 000	ﾌﾟﾚｰﾄ	PLATE	1			
S01	5305 9905 000	ﾚﾊﾞｰｾｯﾄ	LEVER set	1			